รายการประกอบแบบก่อสร้างทั่วไป

หน่วยวัดใช้เป็นระบบเมตริก

การวางผัง

ค่าระดับอ้างอิงถึง +0.00 ให้ยึดถือจากระดับพื้นลานคอนกรีต บริเวณหน้าโครงการ ส่วนค่าระดับความสูงต่าง ๆ ของอาคารให้ตรวจสอบได้จากแบบก่อสร้าง การวางผังให้ยึดถือแบบก่อสร้าง

การปฏิบัติงาน

ผู้รับจ้างต้องจัดหาช่างฝีมือมาปฏิบัติงานตามประเภทของงาน และต้องรับผิดชอบในผลงานของช่าง หากมีข้อผิดพลาดหรือข้อบกพร่อง ผู้รับจ้างต้องแก้ไขให้ถูกต้องตามแบบรายการ โดยทำการก่อสร้างตามขนาดรูปทรงที่กำหนดในแบบแปลน และให้ถูกต้องตามหลักวิชาช่างที่ดี

งานเสาเข็ม

- เสาเข็ม ให้เป็นไปตามรายการก่อสร้างภาค มาตราฐานงานฐานราก

งานคอนกรีตเสริมเหล็ก

1. ปูนซีเมนต์ ให้ใช้ปูนซีเมนต์ปอร์ตแลนด์ที่ผลิตในประเทศไทย มีคุณภาพตาม มอก. และจัดเก็บเพื่อใช้งานถูกต้องตามหลักวิชาการ
   - งานโครงสร้าง ใช้ปูนซีเมนต์ปอร์ตแลนด์ประเภทหนึ่ง
   - งานปูนก่อ , ปูนฉาบ ใช้ปูนสำหรับงานก่อ งานฉาบ หรือเทียบเท่า
2. ทราย ให้ใช้ทรายน้ำจืดที่มีเม็ดหยาบและคม แข็งแกร่ง สะอาดปราศจากวัสดุอื่นจือปน
3. หิน ใช้หินโม่ที่แข็งแกร่ง ทนทาน สะอาดปราศจากวัสดุอื่นจือปน ก่อนนำไปใช้งานควรล้างทำความสะอาดก่อนทุกครั้ง
4. น้ำ ต้องเป็นน้ำจืดที่ปราศจากกรด ด่าง เกลือ น้ำมันและสารอินทรีย์ต่างๆ ควรเป็นน้ำที่สะอาดพอดื่มได้
5. คอนกรีตต้องมีซีเมนต์ผสมไม่น้อยกว่า 320 กิโลกรัมต่อคอนกรีต 1 ลูกบาศก์เมตร และมีกำลังอัดประลัยของแท่งลูกบาศก์ มาตรฐานขนาด 0.15 x 0.15 x 0.15 ม. ที่อายุ 28 วัน ไม่น้อยกว่า 240 กิโลกรัมต่อตารางเซ็นติเมตร

(ULTIMATE CYLINDRICAL COMPRESSIVE STRENGTH ที่อายุ 28 วัน กำหนดดังนี้

- ฐานราก (Strength 240ksc.)
- เสา (Strength 240ksc.)
- พื้นทั่วไป (Strength 240ksc.)
- คาน (Strength 240ksc.)
- ผนัง คสล. (ตามข้อกำหนดทั่วไป) (Strength 240ksc.)

งานแบบหล่อคอนกรีต

แบบหล่อคอนกรีต ต้องทำจากวัสดุที่แข็งแรง ไม่ผุ ไม่คดงอ อาทิเช่น เหล็ก ไม้ การเข้าแบบต้องชิดสนิทเพื่อป้องกันน้ำปูนรั่ว และผิวด้านในจะต้องเรียบ สะอาด ก่อเทคอนกรีตเสมอ กำหนดระยะเวลาในการถอดแบบไว้ดังนี้

- แบบข้างคาน ก้นแพง ฐานราก	2	วัน
- แบบข้างเสา	3	วัน
- แบบท้องคาน ท้องพื้น	14	วัน (เมื่อถอดแล้วให้ค้ำจุดต่างๆไว้อีก 14 วัน)

ทั้งนี้ยกเว้น เทคอนกรีตด้วยปูนซีเมนต์ชนิดแข็งตัวเร็ว กำหนดให้ถอดได้เมื่ออายุครบ 7 วัน

งานเหล็กเสริมคอนกรีต

1. เหล็กเสริมคอนกรีต ต้องเป็นเหล็กเส้นใหม่ ไม่เคยผ่านการใช้งานมาก่อน ต้องมีผิวสะอาด ไม่มีสนิมกร่อน ไม่มีรอยแตกร้าวไม่เปื้อนน้ำมัน และเป็นเหล็กที่มีคุณภาพตาม มอก.
   - เหล็กเส้นกลม ใช้ SR-24 ตามมาตราฐาน มอก. 20 - 2527
   - เหล็กเส้นข้ออ้อย ใช้ SD-30 ตามมาตราฐาน มอก. 24 - 2536
   - เหล็กเส้นข้ออ้อย ใช้ SD-34 ตามมาตราฐาน มอก. 24 - 2536
2. การต่อเหล็กเสริม ให้ต่อได้ตำแหน่งต่อไปนี้
   - เหล็กล่างคาน พื้น ให้ต่อบริเวณหัวเสาหรือคาน
   - เหล็กบนคาน-พื้น ให้ต่อบริเวณกลางคาน-พื้น (ห้ามต่อเหล็กในคานยื่นหรือพื้นยื่น)
   - เสาให้ต่อตรงจุดหลังพื้น
   - การต่อทาบเหล็กข้ออ้อยระยะทาบไม่น้อยกว่า 40 เท่าของเส้นผ่าศูนย์กลางเหล็ก
   - การต่อทาบเหล็กเส้นกลมระยะทาบไม่น้อยกว่า 50 เท่าของเส้นผ่าศูนย์กลางเหล็ก

งานเหล็กรูปพรรณ

เหล็กรูปพรรณทั่วไป ใช้เหล็กซึ่งมีค่า

- เหล็กเส้นกลม (Fy = 2400 Ksc)
- เหล็กข้ออ้อย (Fy = 3000 Ksc)

เมื่อติดตั้งแล้วต้องทำความสะอาดเหล็ก ลัดเคษสะเก็ดที่เกิดจากการเชื่อม ออกให้หมด แล้วทาสีรองพื้นกันสนิมทันที โดยทาสีกันสนิมทับอีก 2 ครั้ง

- ลวดผูกเหล็ก ให้ใช้ลวดเบอร์ 18 ตาม มอก. 130 - 2518
- ท่อเหล็กอาบสังกะสี ให้ใช้ ตาม มอก. 277 - 2532

งานผิวพื้น - ผนัง

1. พื้น
   พื้นคสล.ผิวพื้นตามระบุในรายการ
2. ผนัง
   โดยทั่วไปให้ใช้คอนกรีตบล็อก ผนังที่ก่อจะต้องได้แนวทั้งทางตั้งและทางนอน และต้องก่อโดยวิธีลับแนว ปูนก่อต้องเต็มรอบแผ่นอิฐ ผิวผนังถือตามที่ระบุในรายการผิวผนัง ระดับและระยะของผิวผนังถือตามที่ระบุในแบบก่อสร้าง
   - การก่อชนคาน เสา เอ็น คสล. ต้องเสียบเหล็ก RB6 mm.ทุกระยะไม่เกิน 40 ซม. โดยยื่นออกมา 25 ซม. ฝังในเสา คาน 20 ซม
   - การก่อชนกันเป็นมุม การก่อเว้นช่องสำหรับติดตั้ง ประตู - หน้าต่าง และทุกระยะที่ผนังกว้างเกิน 3.00 เมตร สูงเกิน 2.00 เมตร ให้ทำเอ็น คสล. หรือทับหลัง คสล. หนาเท่าผนัง กว้าง 10 ซม. เสริมเหล็ก 2 - RB9 mm. เหล็กปลอกใช้ RB6 mm.ระยะห่าง 20 ซม.
3. ปูนก่อ
   - ปูนก่อใช้อัตราส่วน (ปูนซีเมนต์ : ปูนขาว : หยาบ = 1 : 1 : 6) หรือ 1 : 2 : 6 ใช้น้ำยาแทนปูนขาวได้
4. ปูนฉาบ
   - งานผนังคอนกรีต หรืองานรองพื้น ใช้อัตราส่วน (ปูนซีเมนต์ : ปูนขาว : หยาบ = 1 : 1 : 3) ใช้น้ำยาแทนปูนขาวได้
   - งานแต่งผิวผนังชั้นนอก ใช้อัตราส่วน (ปูนซีเมนต์ : ปูนขาว : หยาบ = 1 : 2 : 6) ใช้น้ำยาแทนปูนขาวได้
   - งานบัวปูนปั้น ใช้อัตราส่วน (ปูนซีเมนต์ : ปูนขาว : หยาบ = 1 : 1 : 6) ใช้น้ำยาแทนปูนขาวได้

งานระบบไฟฟ้า

ระบบจ่ายเมนท์ มีสวิทช์ตัดตอนรวม ภายในอาคารแต่ละหลัง และเตรียมจ่ายเมนพร้อมสวิทช์ตัดตอนสำหรับติดตั้งเครื่องปรับอากาศ โดยแยกวงจรออกจากระบบแสงสว่างภายในอาคาร

รายการอุปกรณ์ไฟฟ้า และตำแหน่งติดตั้ง ใช้ตามที่ระบุในแบบผังไฟฟ้า และให้ปฏิบัติตามรายการประกอบแบบไฟฟ้า

งานทาสี

- งานสีทาภายนอก สีทาผนังปูนใช้สีอะครีลิค 100%

งานระดับ ปรับพื้น

ผู้รับจ้างต้องทำความสะอาดพื้นที่โครงการ ให้เรียบร้อยก่อนส่งมอบงานจ้าง

คณะกรรมการกำหนดราคากลาง
จ่าเอก
(เกรียงไกร เปลี่ยนสีนวล)
ปลัดเทศบาลตำบลปะทิว
(ลงชื่อ).....กรรมการ
(.....)
(ลงชื่อ).....กรรมการ
(.....)
(ลงชื่อ).....กรรมการ
(.....)
(ลงชื่อ).....กรรมการ
(.....)

กองช่าง เทศบาลตำบลปะทิว Pathio Subdistrict Municipality	โครงการ	ปรับปรุงภูมิทัศน์ศูนย์พัฒนาเด็กเล็กบ้านบางสน	เขียนแบบ	นายอรรถสิทธิ์ เอกวรรณัง นายช่างโยธาอาวุโส	เห็นชอบ	จ.อ.เกรียงไกร เปลี่ยนสีนวล ปลัดเทศบาลตำบลปะทิว	วิศวกร	นายสุทิน หารปาน ภย.57390	วันที่	16 พฤษภาคม 2562	แบบแสดง รายการประกอบแบบ	แผ่นที่ 1
	สถานที่ก่อสร้าง	ศูนย์พัฒนาเด็กเล็กบ้านบางสน ม.7 ต.บางสน อ.ปะทิว จ.ชุมพร	ตรวจสอบ	นายพรชัย บุญมาก ผู้อำนวยการกองช่าง	อนุมัติ	นายมนต์ชัย โกษฐเพชร นายกเทศมนตรีตำบลปะทิว			แบบเลขที่			จำนวนแผ่น 1/16

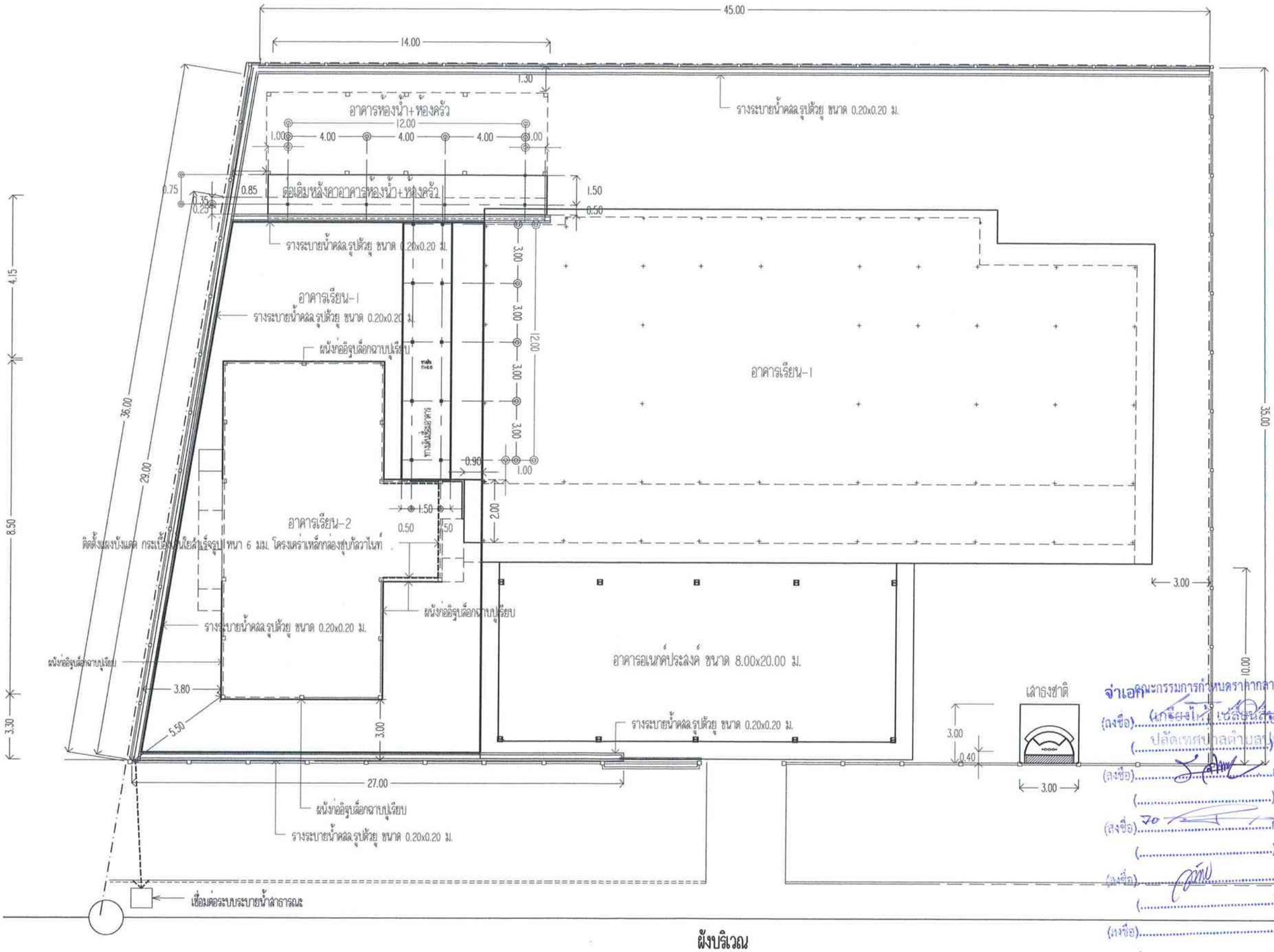

จ่าเอก คณะกรรมการกำหนดราคากลาง
(ลงชื่อ).....(เกรียงไกร เปลี่ยนสีนวล).....ประธานกรรมการ
(.....ปลัดเทศบาลตำบลปะทิว.....)
(ลงชื่อ).....กรรมการ
(.....)
(ลงชื่อ).....กรรมการ
(.....)
(ลงชื่อ).....กรรมการ
(.....)
(ลงชื่อ).....กรรมการ
(.....)

ผังบริเวณ

มาตราส่วน SCALE 1:200

กองช่าง เทศบาลตำบลปะทิว Pathio Subdistrict Municipality	โครงการ	ปรับปรุงภูมิทัศน์ศูนย์พัฒนาเด็กเล็กบ้านบางสน	เขียนแบบ	นายอรรถสิทธิ์ เอกวรรณัง นายช่างเขียนอาวุโส	เห็นชอบ	จ.อ.เกรียงไกร เปลี่ยนสีนวล ปลัดเทศบาลตำบลปะทิว	วิศวกร	นายสุทิน หารปาน ภย.57390	วันที่	16 พฤษภาคม 2562
	สถานที่ก่อสร้าง	ศูนย์พัฒนาเด็กเล็กบ้านบางสน ม.7 ต.บางสน อ.ปะทิว จ.ชุมพร	ตรวจสอบ	นายพรชัย นุ้ยมาก ผู้อำนวยการกองช่าง	อนุมัติ	นายมนต์ชัย โกษฐเพชร นายกเทศมนตรีตำบลปะทิว			แบบเลขที่	

แบบแสดง

ผังบริเวณ

แผ่นที่ 2

จำนวนแผ่น 2/16

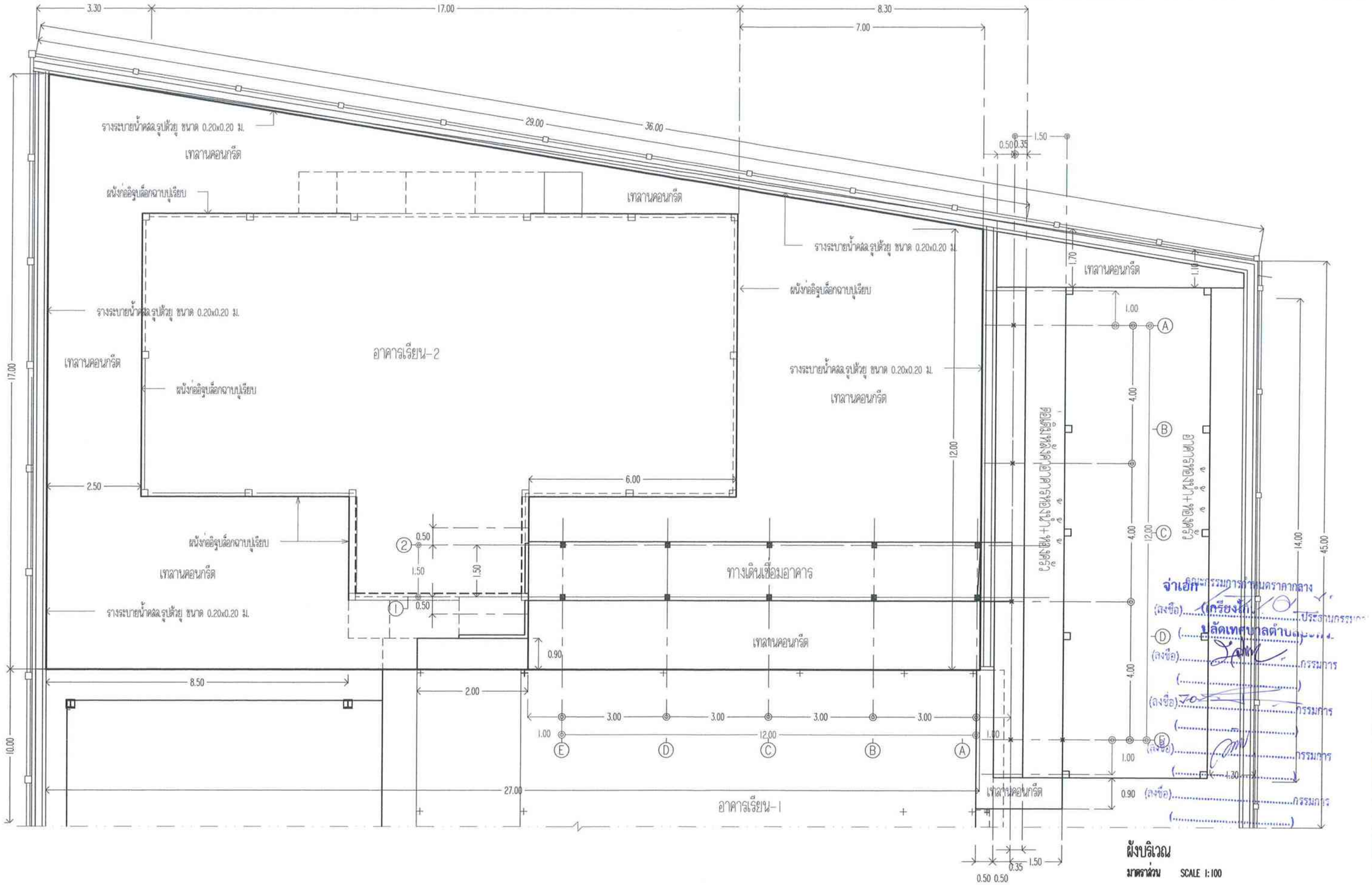

เทศบาลตำบลปะทิว Pathio Subdistrict Municipality	โครงการ	ปรับปรุงภูมิทัศน์ศูนย์พัฒนาเด็กเล็กบ้านบางสน	เขียนแบบ	นายธรรศลิทธิ์ เอกวรรณัง นายช่างโยธาอาวุโส	เห็นชอบ	จ.อ.เกรียงไกร เปลี่ยนลีนวล ปลัดเทศบาลตำบลปะทิว	วิศวกร	นายสุทิน หารปาน ภย.57390	วันที่	16 พฤษภาคม 2562
	สถานที่ก่อสร้าง	ศูนย์พัฒนาเด็กเล็กบ้านบางสน ม.7 ต.บางสน อ.ปะทิว จ.ชุมพร	ตรวจสอบ	นายพรชัย นุ้ยมาก ผู้อำนวยการกองช่าง	อนุมัติ	นายมนต์ชัย โกษฐเพชร นายกเทศมนตรีตำบลปะทิว			แบบเลขที่	

แบบแสดง

ขยายผังบริเวณ

แผ่นที่ 3

จำนวนแผ่น 3/16

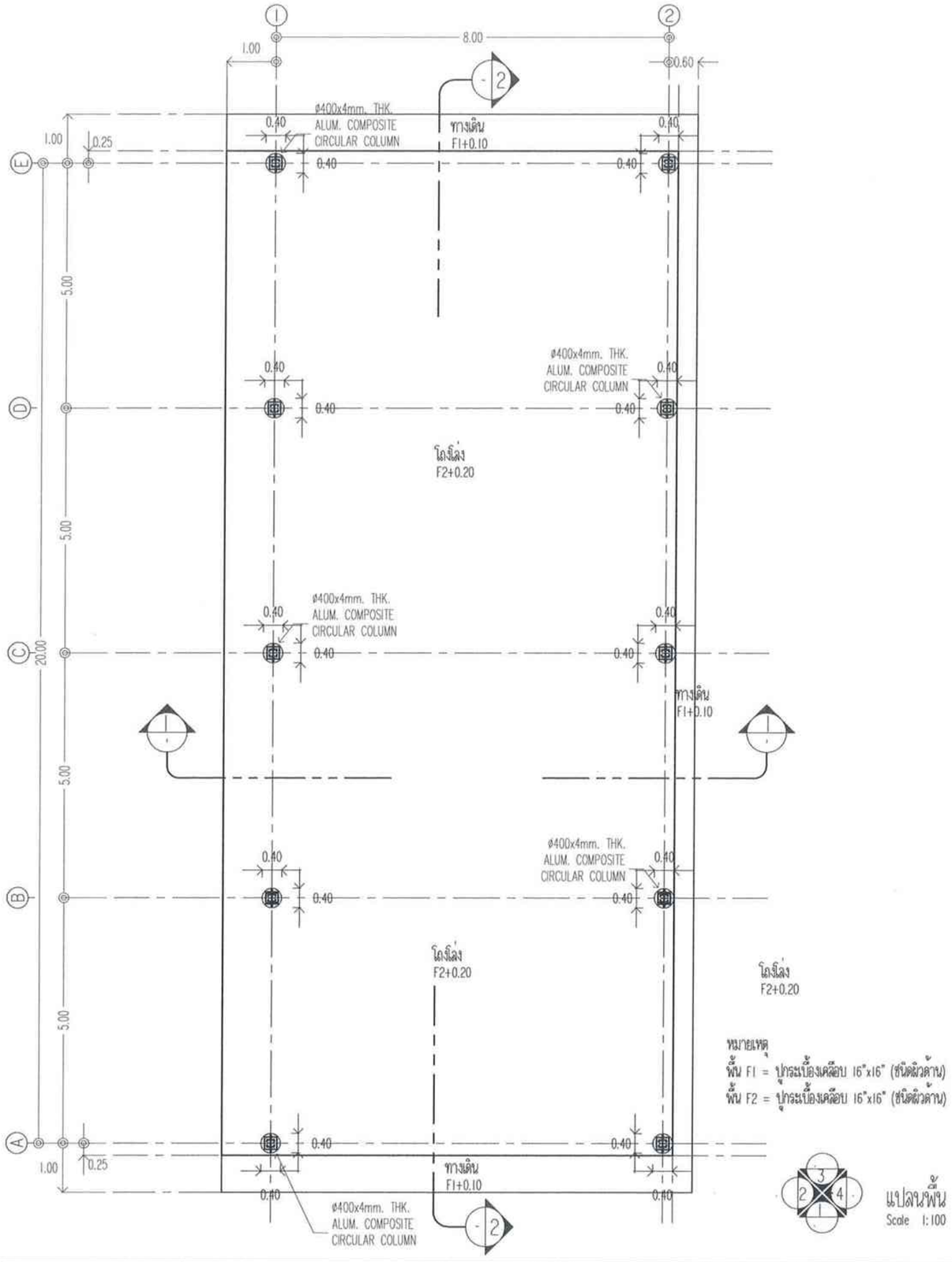

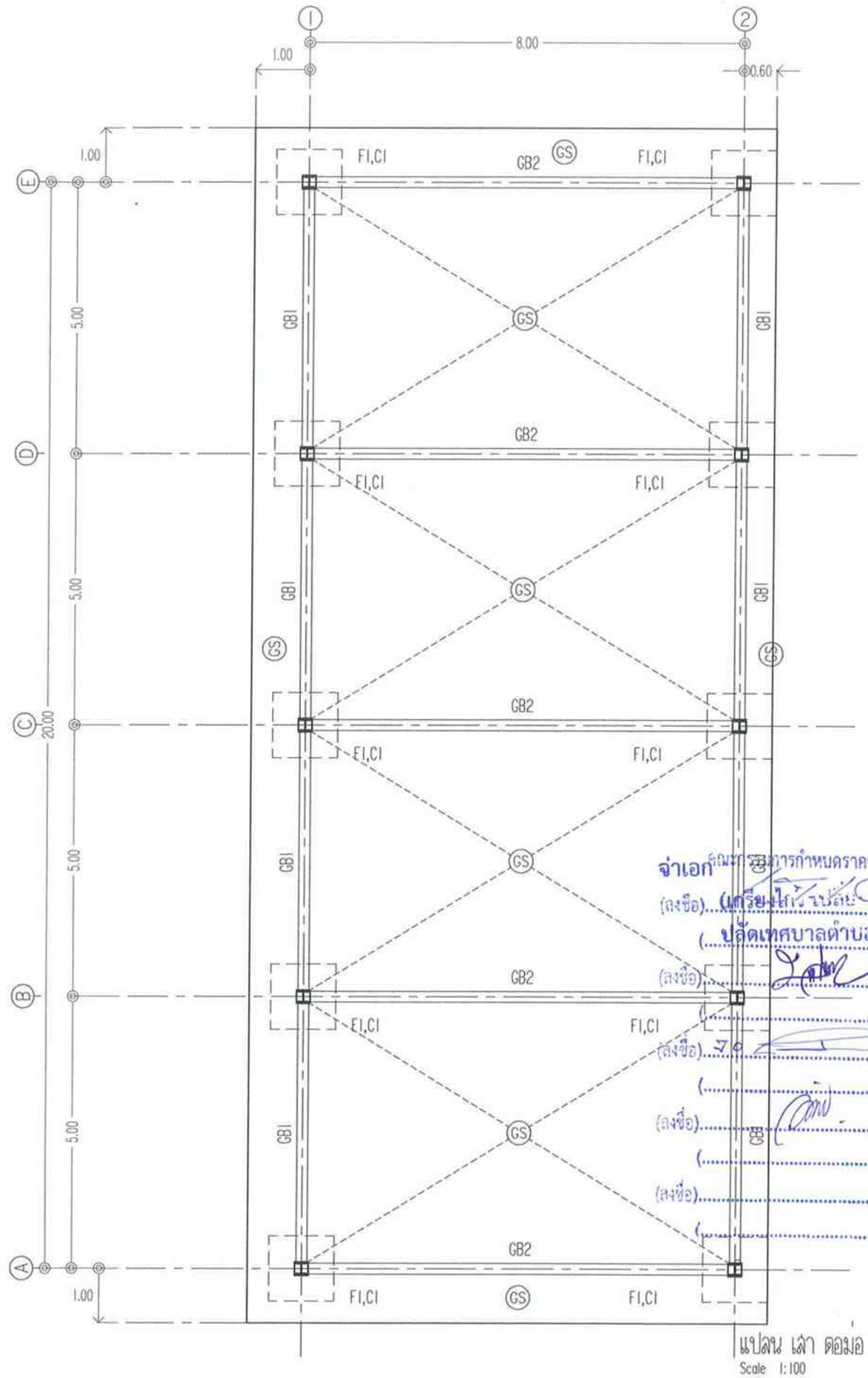

หมายเหตุ
พื้น F1 = ปูกระเบื้องเคลือบ 16"x16" (ขัดผิวด้าน)
พื้น F2 = ปูกระเบื้องเคลือบ 16"x16" (ขัดผิวด้าน)

แปลนพื้น
Scale 1:100

แปลน เสา ตอม่อ คานคอดิน พื้น
Scale 1:100

จ่าเอก
(ลงชื่อ).....ประธานกรรมการกำหนดราคากลาง
(เกรียงไกร เปลี่ยน)
ปลัดเทศบาลตำบลปะทิว
(.....)
(ลงชื่อ).....กรรมการ
(.....)
(ลงชื่อ).....กรรมการ
(.....)
(ลงชื่อ).....กรรมการ
(.....)
(ลงชื่อ).....กรรมการ
(.....)

กองช่าง เทศบาลตำบลปะทิว Pathio Subdistrict Municipality	โครงการ ปรับปรุงภูมิทัศน์ศูนย์พัฒนาเด็กเล็กบ้านบางลน	เขียนแบบ	นายธรรณสิทธิ์ เอกวรรณัง นายช่างโยธาอาวุโส	เห็นชอบ	จ.อ.เกรียงไกร เปลี่ยนสินวล ปลัดเทศบาลตำบลปะทิว	วิศวกร	นายสุทิน หารปาน ภย.57390	วันที่	16 พฤษภาคม 2562	แบบแสดง -แปลนพื้น -แปลนเสา ตอม่อ คาน พื้น	แผ่นที่ 4
	สถานที่ก่อสร้าง ศูนย์พัฒนาเด็กเล็กบ้านบางลน ม.7 ต.บางลน อ.ปะทิว จ.ชุมพร	ตรวจสอบ	นายพรชัย นุ้ยมาก ผู้อำนวยการกองช่าง	อนุมัติ	นายมนต์ชัย โกษฐเพชร นายกเทศมนตรีตำบลปะทิว			แบบเลขที่			จำนวนแผ่น 4/16

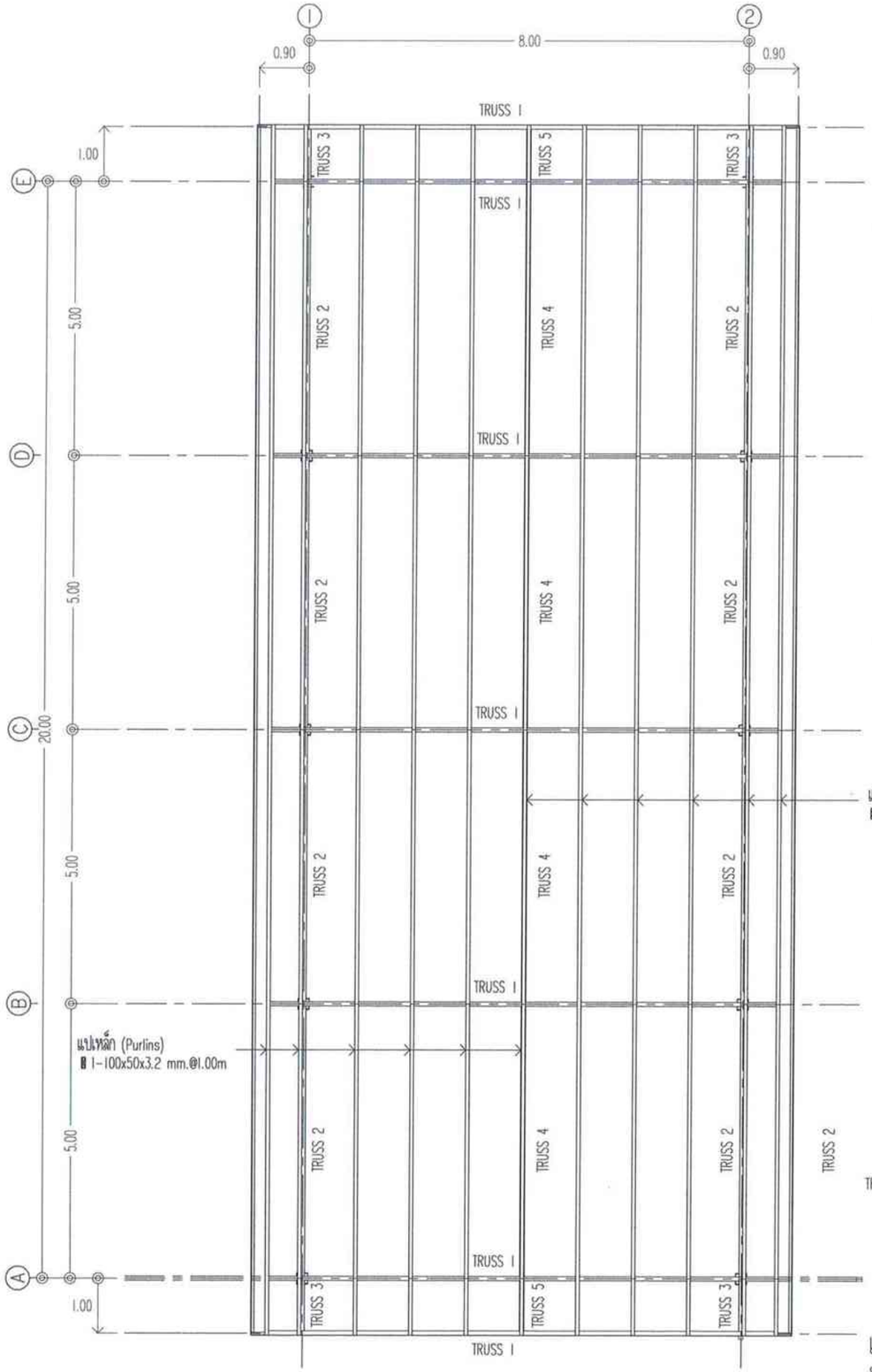

แปลน โครงหลังคา
Scale 1:100

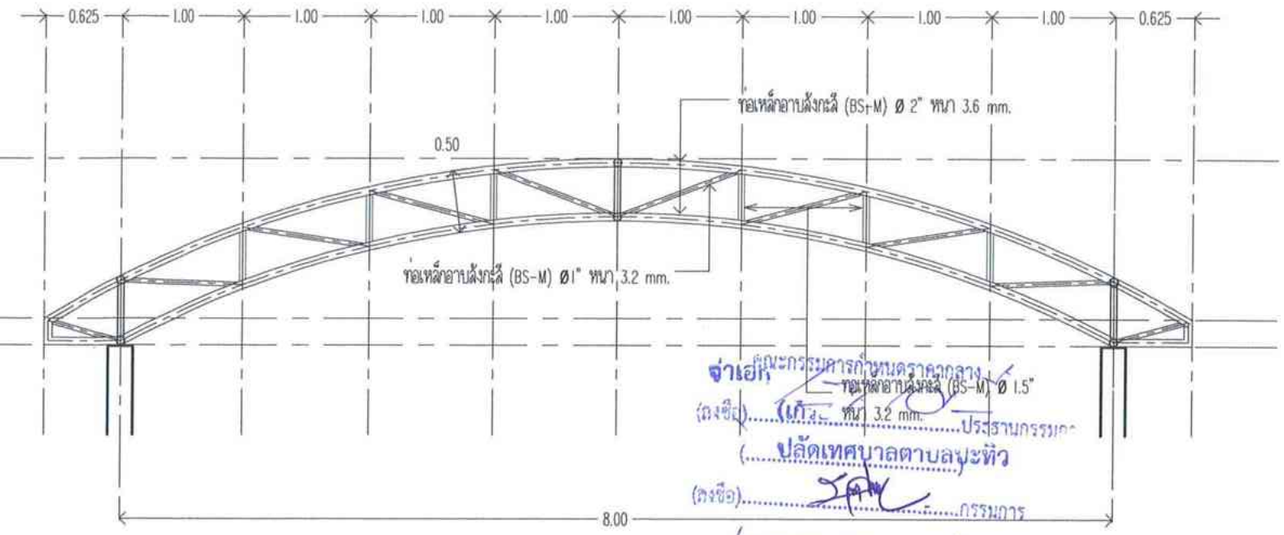

แบบขยาย TRUSS 1
Scale 1:50

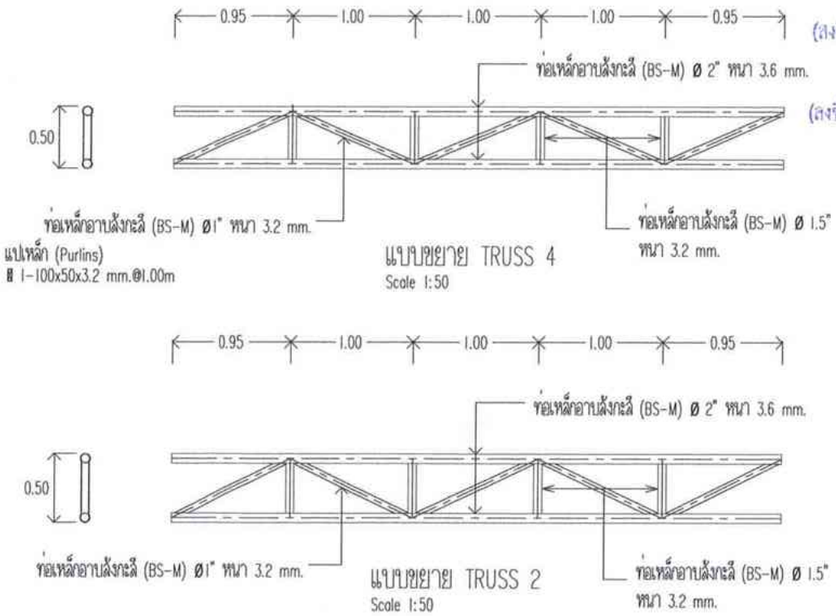

แบบขยาย TRUSS 4
Scale 1:50

แบบขยาย TRUSS 2
Scale 1:50

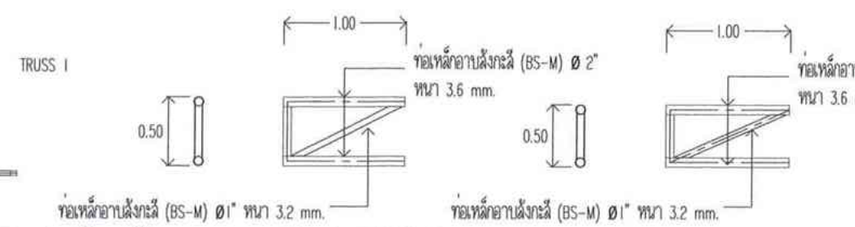

แบบขยาย TRUSS 3
Scale 1:50

แบบขยาย TRUSS 5
Scale 1:50

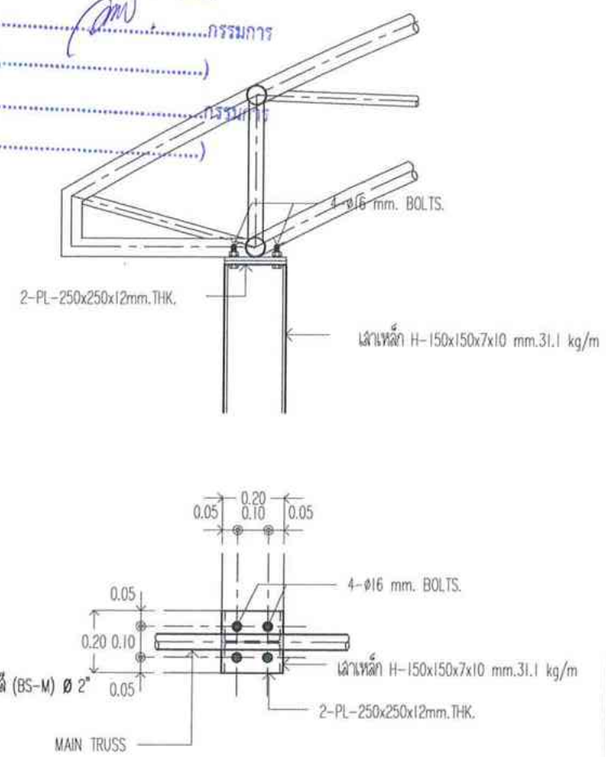

ขยายจุดต่อหัวเสา C1 (FIX END)
Scale 1:20

จ่าเอก
(ลงชื่อ).....ประธานกรรมการ
(ปลัดเทศบาลตาบลมะหิว)
(ลงชื่อ).....กรรมการ
(.....)
(ลงชื่อ).....กรรมการ
(.....)
(ลงชื่อ).....กรรมการ
(.....)
(ลงชื่อ).....กรรมการ
(.....)

กองช่าง เทศบาลตำบลปะทิว Pathio Subdistrict Municipality	โครงการ	ปรับปรุงภูมิทัศน์ศูนย์พัฒนาเด็กเล็กบ้านบางลน	เขียนแบบ	นายธรรณสิทธิ์ เอกวรรณัง นายช่างโยธาอาวุโส	เห็นชอบ	จ.อ.เกรียงไกร เปี่ยนสินวล ปลัดเทศบาลตำบลปะทิว	วิศวกร.	นายสุทิน หารปาน ภย.57390	วันที่	16 พฤษภาคม 2562	แบบแสดง -แปลนโครงหลังคา -ขยาย TRUSS -ขยายจุดต่อหัวเสา	แผ่นที่ 5
	สถานที่ก่อสร้าง	ศูนย์พัฒนาเด็กเล็กบ้านบางลน ม.7 ต.บางลน อ.ปะทิว จ.ชุมพร	ตรวจสอบ	นายพรชัย นุ้ยมาก ผู้อำนวยการกองช่าง	อนุมัติ	นายมนต์ชัย โภษฐเพชร นายกเทศมนตรีตำบลปะทิว			แบบเลขที่			จำนวนแผ่น 5/16

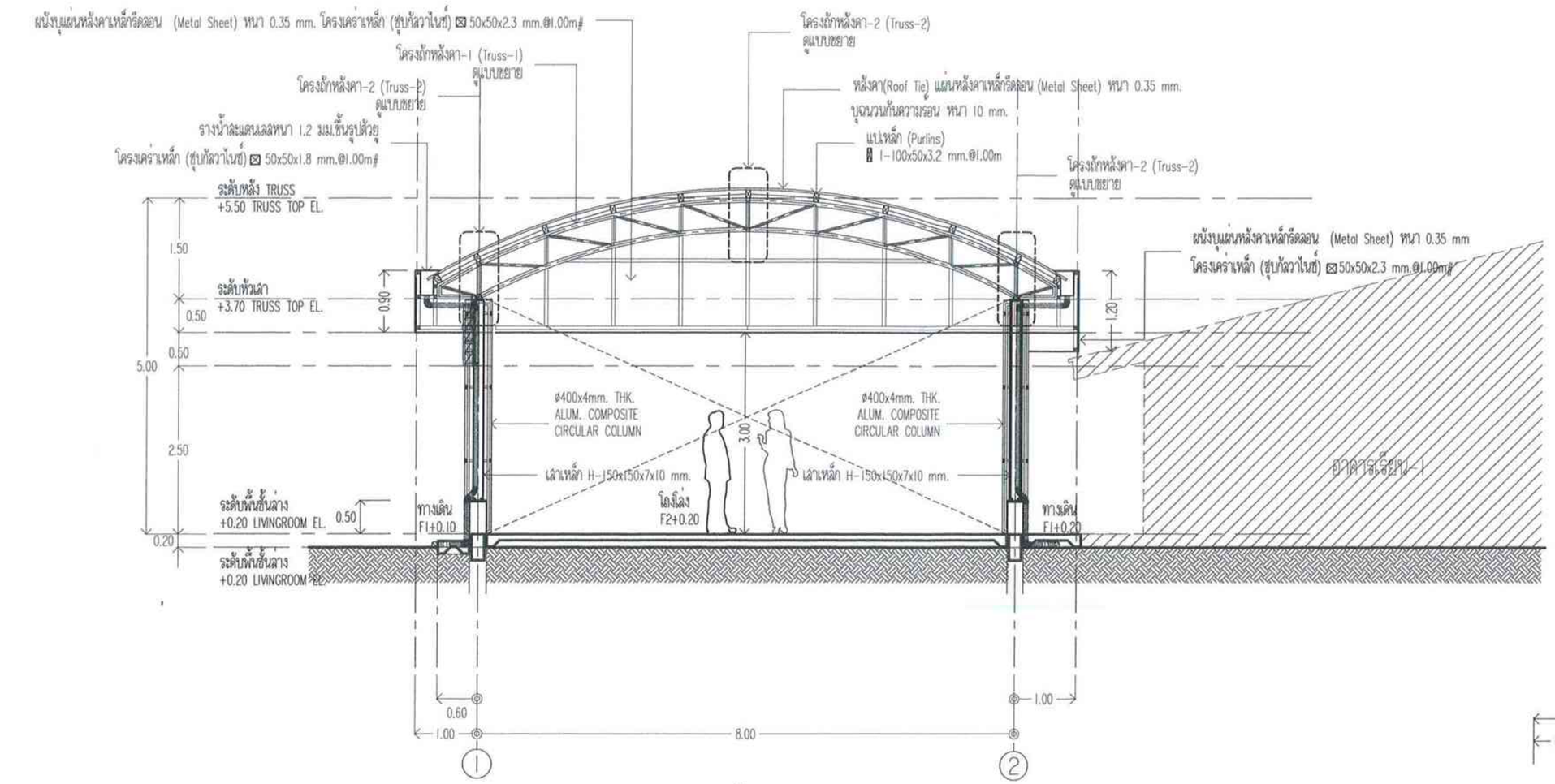

ขยายรูปตัด 1-1

Scale 1:75

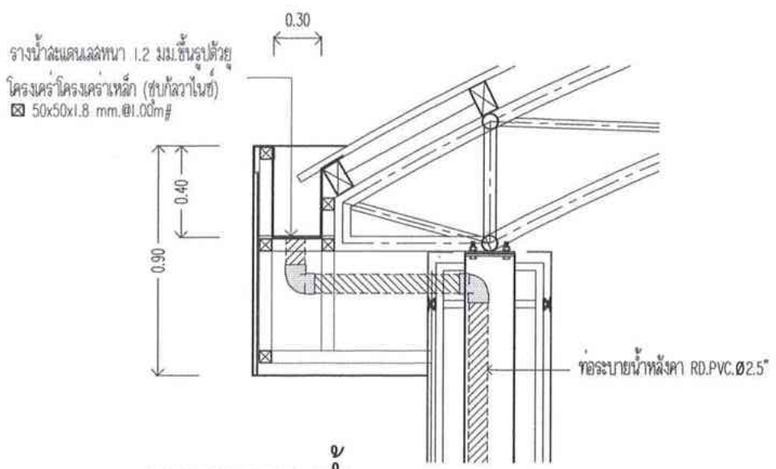

ขยายรางระบายน้ำ

Scale 1:25

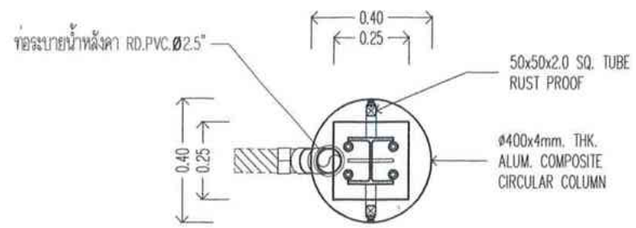

DETAIL X

SCALE 1:20

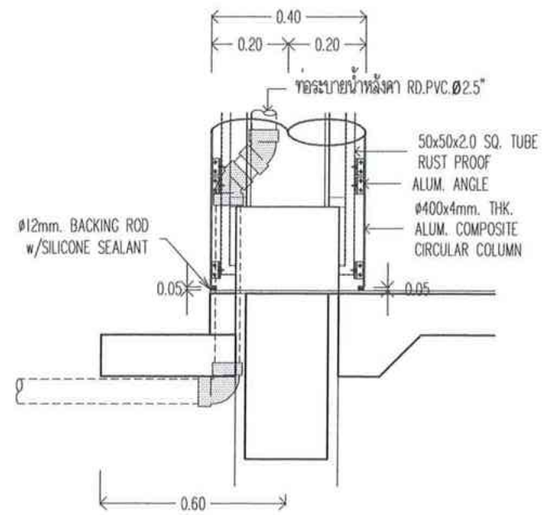

DETAIL X

SCALE 1:20

จ่าเอก คณะกรรมการกำหนดราคากลาง
(ลงชื่อ).....ประธานกรรมการ
(ปลัดเทศบาลตำบลปะทิว)
(ลงชื่อ).....กรรมการ
(.....)
(ลงชื่อ).....กรรมการ
(.....)
(ลงชื่อ).....กรรมการ
(.....)
(ลงชื่อ).....กรรมการ
(.....)

กองช่าง เทศบาลตำบลปะทิว	โครงการ	ปรับปรุงภูมิทัศน์ศูนย์พัฒนาเด็กเล็กบ้านบางลม	เขียนแบบ	นายอรรถสิทธิ์ เอกวรรณัง นายช่างโยธาอาวุโส	เห็นชอบ	จ.อ.เกรียงไกร เปี่ยนสินวล ปลัดเทศบาลตำบลปะทิว	วิศวกร	นายสุทิน หารปาน ภย.57390	วันที่	16 พฤษภาคม 2562	แบบแสดง
	สถานที่ก่อสร้าง	ศูนย์พัฒนาเด็กบ้านบางลม ม.7 ต.บางลม อ.ปะทิว จ.ชุมพร	ตรวจสอบ	นายพรชัย นุ้ยมาก ผู้อำนวยการกองช่าง	อนุมัติ	นายมนต์ชัย โกษฐเพชร นายกเทศมนตรีตำบลปะทิว			แบบเลขที่		ขยายรูปตัด 1-1

แผ่นที่ 6

จำนวนแผ่น 6/16

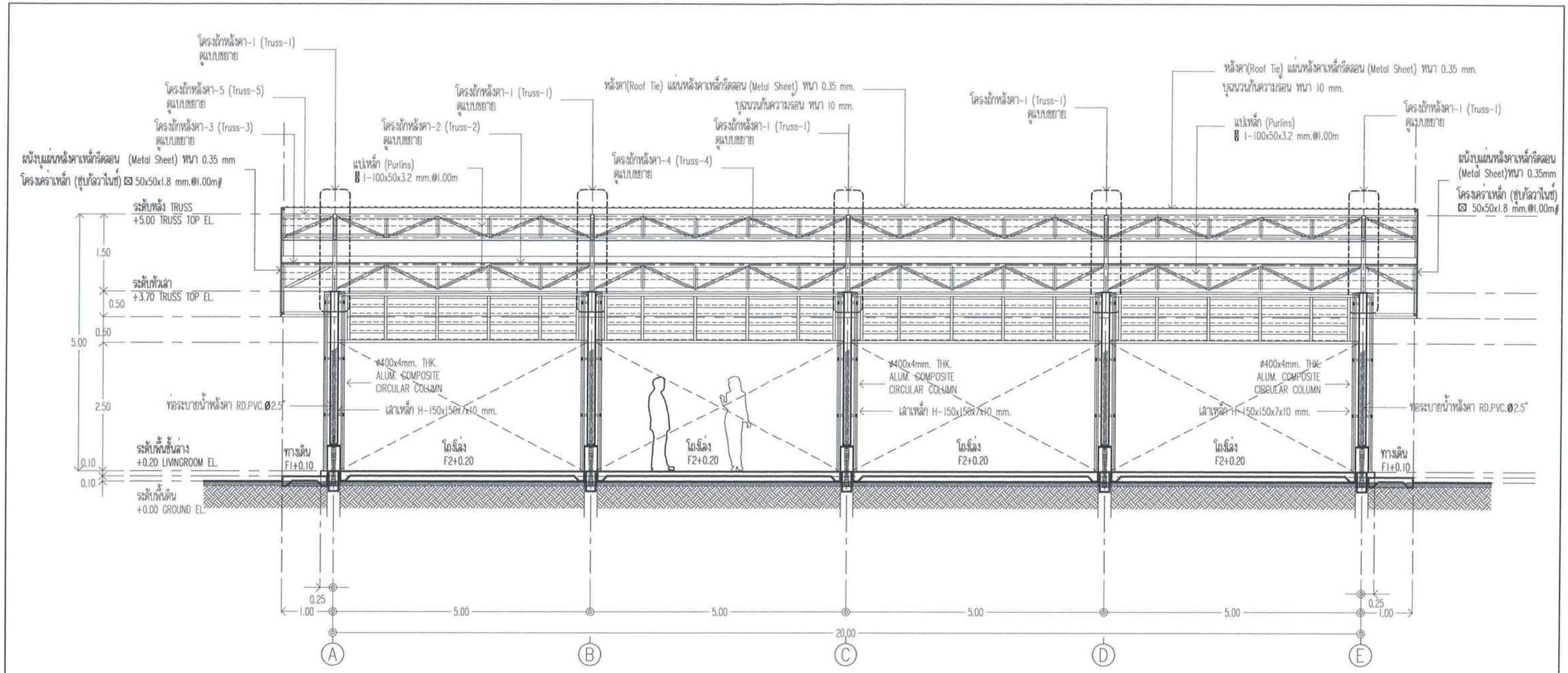

ขยายรูปตัด ②-②

Scale 1:75

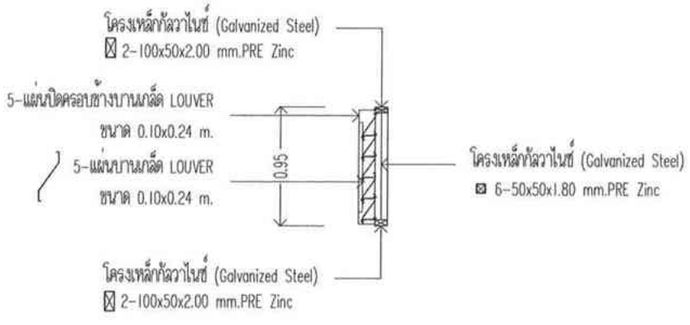

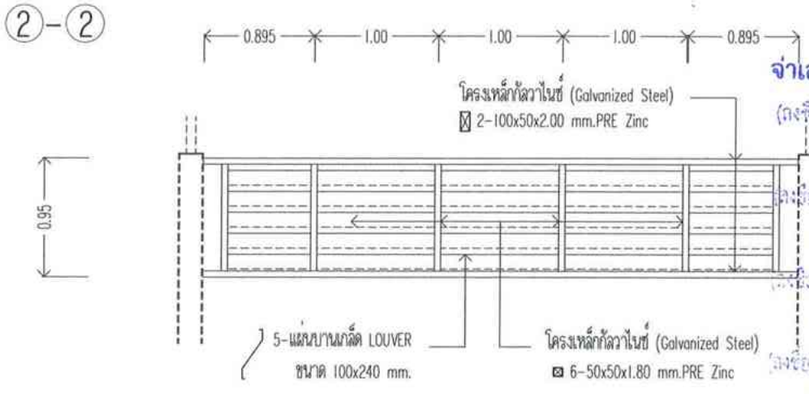

จ่าเอก คณะกรรมการกำหนดราคากลาง
(ลงชื่อ) (เกรียงไกร เปลี่ยนสีนวล) ประธานกรรมการ
ปลัดเทศบาลตำบลปะทิว
(ลงชื่อ).....กรรมการ
(.....)
(ลงชื่อ).....กรรมการ
(.....)
(ลงชื่อ).....กรรมการ
(.....)
(ลงชื่อ).....กรรมการ
(.....)

กองช่าง เทศบาลตำบลปะทิว Pathia Subdistrict Municipality	โครงการ	ปรับปรุงภูมิทัศน์ศูนย์พัฒนาเด็กเล็กบ้านบางสน	เขียนแบบ	นายอรรถสิทธิ์ เอกวรรณัง นายช่างโยธาอาวุโส	เห็นชอบ	จ.อ.เกรียงไกร เปลี่ยนสีนวล ปลัดเทศบาลตำบลปะทิว	วิศวกร	นายสุทิน หารปาน ภย.57390	วันที่	16 พฤษภาคม 2562	แบบแสดง	แผ่นที่ 7
	สถานที่ก่อสร้าง	ศูนย์พัฒนาเด็กเล็กบ้านบางสน ม.7 ต.บางสน อ.ปะทิว จ.ชุมพร	ตรวจสอบ	นายพรชัย นุ้ยมาก ผู้อำนวยการกองช่าง	อนุมัติ	นายมนต์ชัย โกษฐเพชร นายกเทศมนตรีตำบลปะทิว			แบบเลขที่		ขยายรูปตัด 2-2	จำนวนแผ่น 7/16

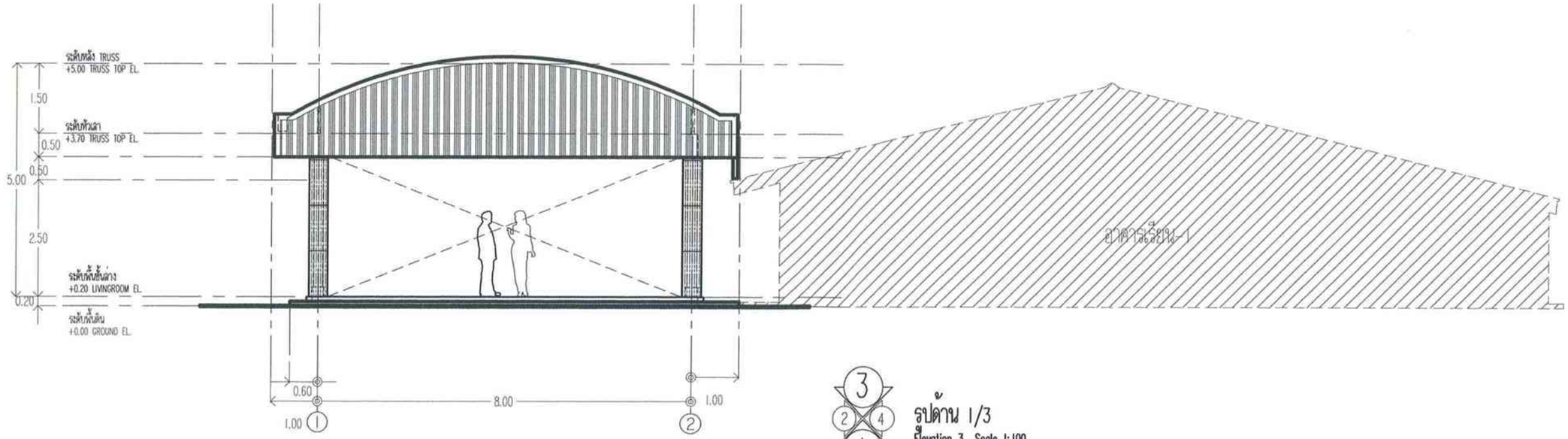

รูปด้าน 1/3
Elevation 3 Scale 1:100

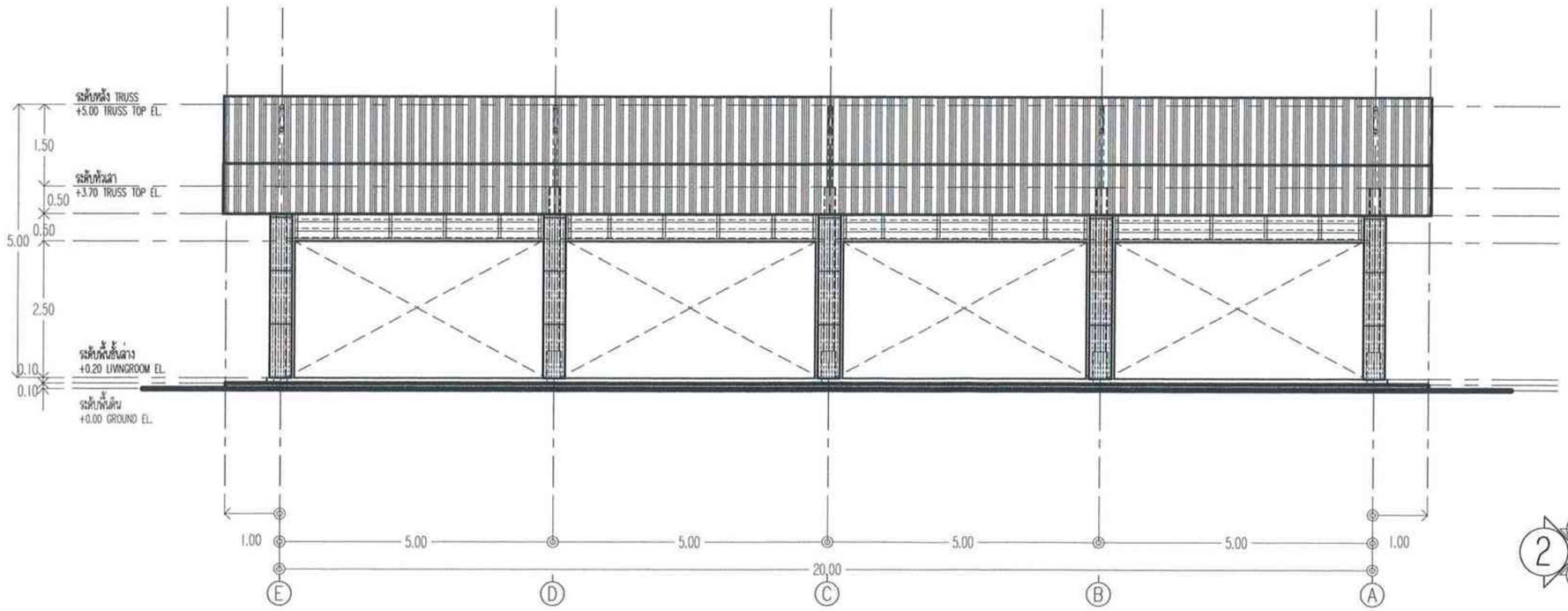

รูปด้าน 2/4
Scale 1:100

จาเอ... คณะกรรมการกำหนดราคากลาง
(ลงชื่อ)..... ประธานกรรมการ
(..... ปลัดเทศบาลตำบลปะทิว)
(ลงชื่อ)..... กรรมการ
(.....)
(ลงชื่อ)..... กรรมการ
(.....)
(ลงชื่อ)..... กรรมการ
(.....)
(ลงชื่อ)..... กรรมการ
(.....)

กองช่าง เทศบาลตำบลปะทิว Pathiu Subdistrict Municipality	โครงการ	ปรับปรุงภูมิทัศน์ศูนย์พัฒนาเด็กเล็กบ้านบางสน	เขียนแบบ	นายอรรถสิทธิ์ เอกวรรณัง นายช่างเขียนธาอาวุโส	เห็นชอบ	จ.อ.เกรียงไกร เปลี่ยนสินวล ปลัดเทศบาลตำบลปะทิว	วิศวกร	นายสุทิน หารปาน ภย.57390	วันที่	16 พฤษภาคม 2562
	สถานที่ก่อสร้าง	ศูนย์พัฒนาเด็กเล็กบ้านบางสน ม.7 ต.บางสน อ.ปะทิว จ.ชุมพร	ตรวจสอบ	นายพรชัย บุ้ยมาก ผู้อำนวยการกองช่าง	อนุมัติ	นายมนต์ชัย โกษฐเพชร นายเทศมนตรีตำบลปะทิว			แบบเลขที่	

แบบแสดง
รูปด้าน

แผ่นที่ 8
จำนวนแผ่น 8/16

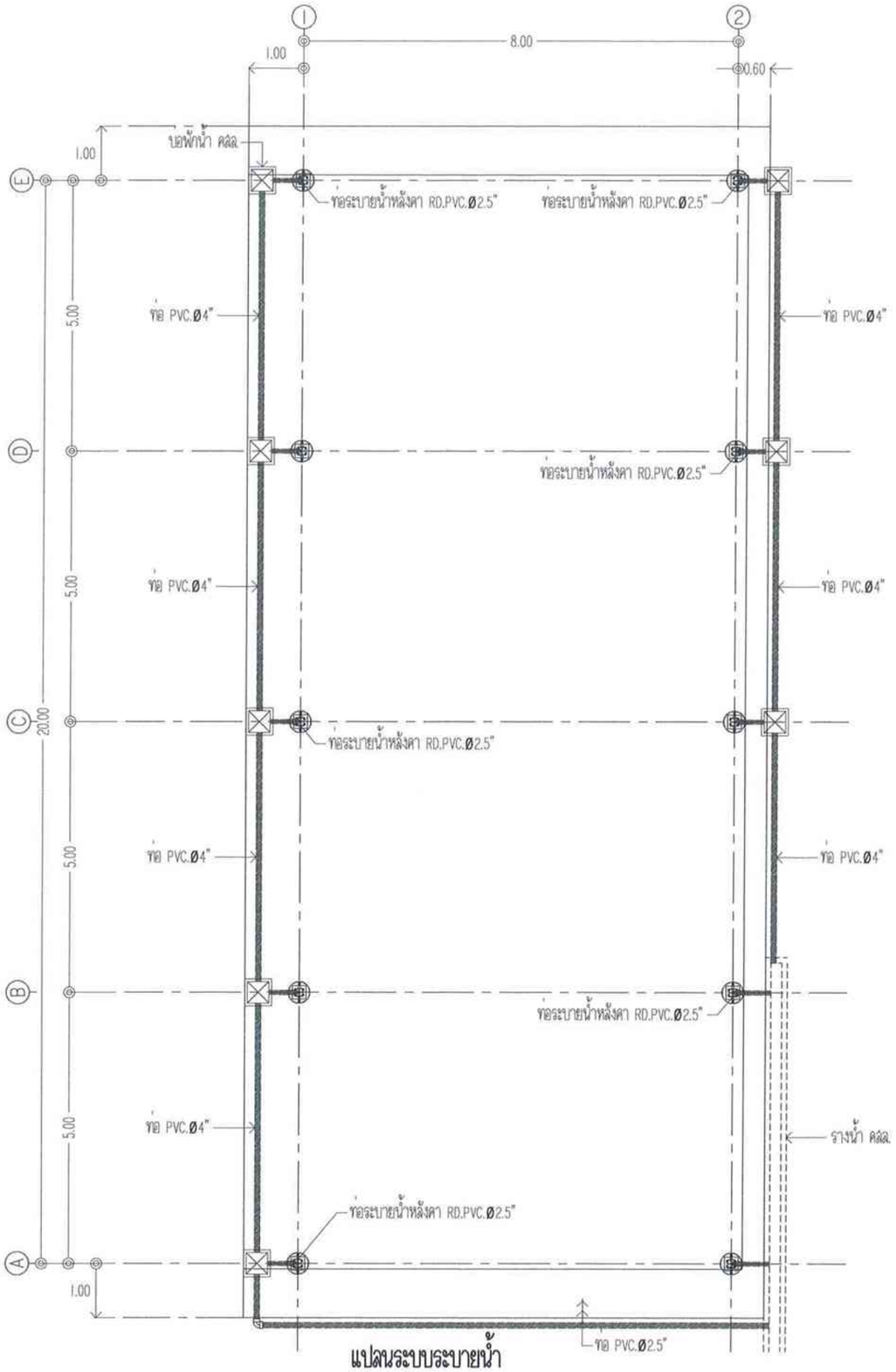

แปลนระบบระบายน้ำ
Scale 1:100

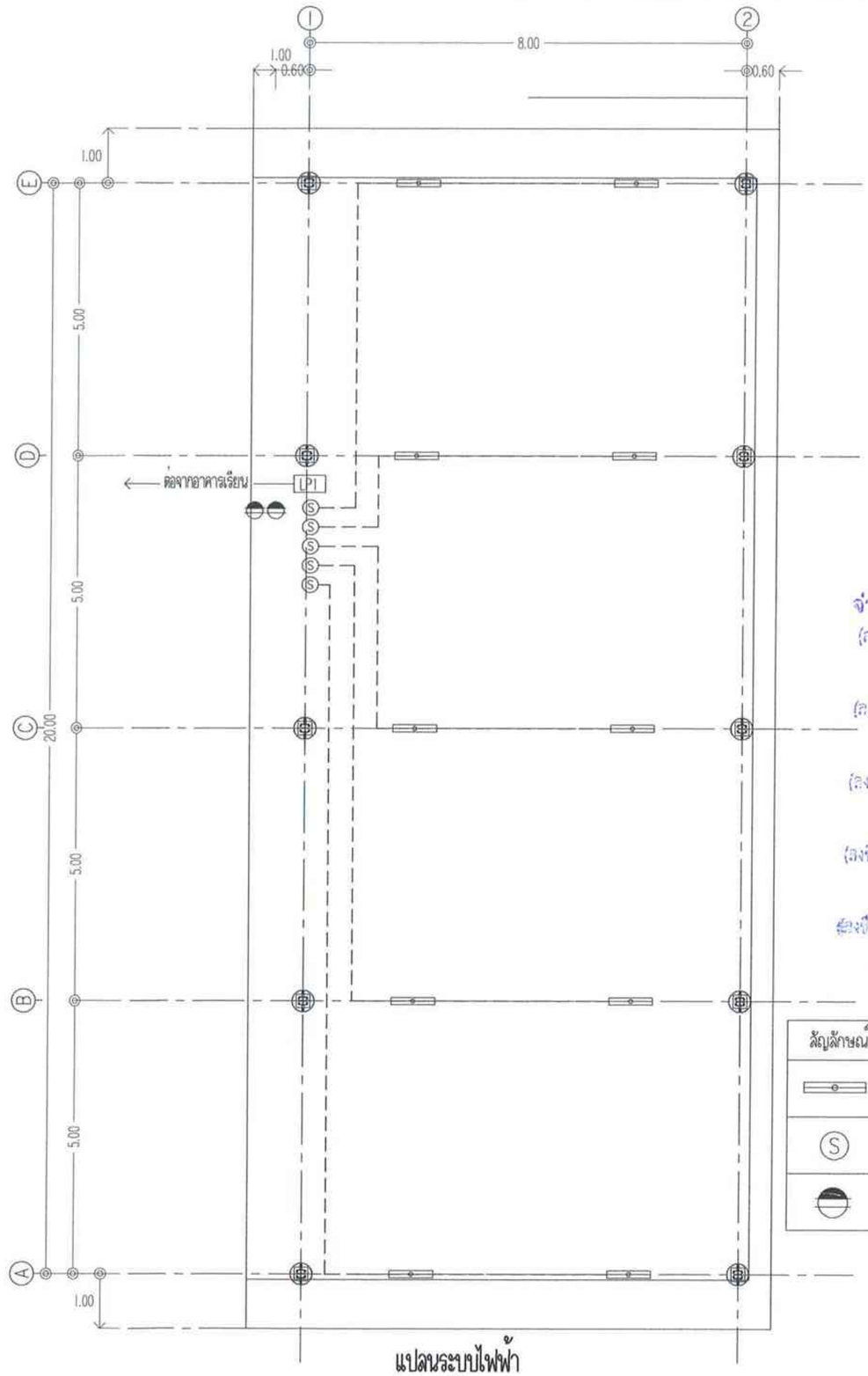

แปลนระบบไฟฟ้า
Scale 1:100

จ่าแอก คณะกรรมการกำหนดราคากลาง
(ลงชื่อ).....ประธานกรรมการ
(.....เทศบาลตำบลปะทิว)
(ลงชื่อ).....กรรมการ
(.....)
(ลงชื่อ).....กรรมการ
(.....)
(ลงชื่อ).....กรรมการ
(.....)
(ลงชื่อ).....กรรมการ
(.....)

สัญลักษณ์	รายละเอียด
	โคมโรงงาน หลอดT8 2x36W Reflector สีขาว (120cm.)
(S)	สวิทซ์เปิด-ปิดไฟฟ้า ชนิดทางเดียว
	เต้าเสียบเครื่องใช้ไฟฟ้า ชนิด 3 รูสำหรับสายดิน

กองช่าง เทศบาลตำบลปะทิว Pathio Subdistrict Municipality	โครงการ	ปรับปรุงภูมิทัศน์ศูนย์พัฒนาเด็กเล็กบ้านบางลน	เขียนแบบ	นายธรรณสิทธิ์ เอกวรรณัง นายช่างโยธาอาวุโส	เห็นชอบ	จ.อ.เกรียงไกร เปลี่ยนสินวล ปลัดเทศบาลตำบลปะทิว	วิศวกร	นายสุทิน หารปาน ภย.57390	วันที่	16 พฤษภาคม 2562
	สถานที่ก่อสร้าง	ศูนย์พัฒนาเด็กเล็กบ้านบางลน ม.7 ต.บางลม อ.ปะทิว จ.ชุมพร	ตรวจสอบ	นายพรชัย นุ้ยมาก ผู้อำนวยการกองช่าง	อนุมัติ	นายมนตชัย โกษฐเพชร นายเทศมนตรีตำบลปะทิว			แบบเลขที่	

แบบแสดง
-แปลนระบบน้ำทิ้ง
-แปลนระบบไฟฟ้า

แผ่นที่ 9
จำนวนแผ่น 9/16

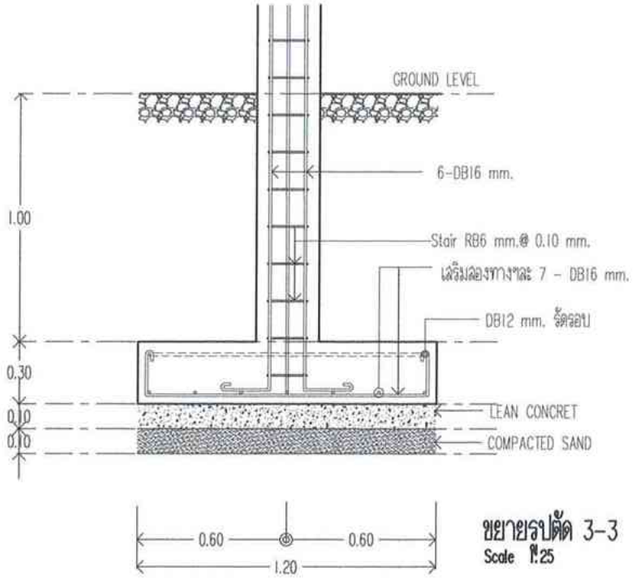

ขยายรูปตัด 3-3
Scale 1:25

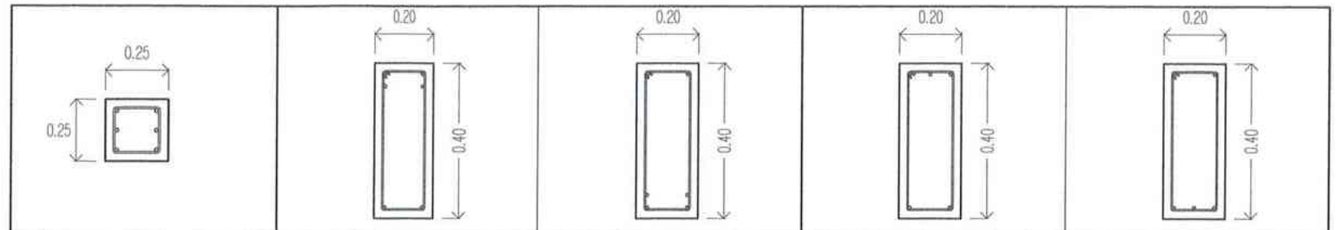									
SETTION C1 0.25x0.25 m.		GB1 Col.End.Span		GB1 Mid.Span		GB2 Col.End.Span		GB2 Mid.Span	
REINF.BAR	6-DB16 mm.	Top	2-DB16 mm. 2-DB16 mm.ลัพ.L/3	Top	2-DB16 mm.	Top	2-DB16 mm. 1-DB16 mm.ลัพ.L/3	Top	2-DB16 mm.
		Stirrup	RB6 mm.@0.15 m.	Stirrup	RB6 mm.@0.15 m.	Stirrup	RB6 mm.@0.15 m.	Stirrup	RB6 mm.@0.15 m.
Stirrup	RB6 mm.@0.10 m.	Bottom	2-DB16 mm.	Bottom	2-DB16 mm.ลัพ.3/4L 2-DB16 mm.	Bottom	2-DB16 mm.	Bottom	1-DB16 mm.ลัพ.3/4L 2-DB16 mm.

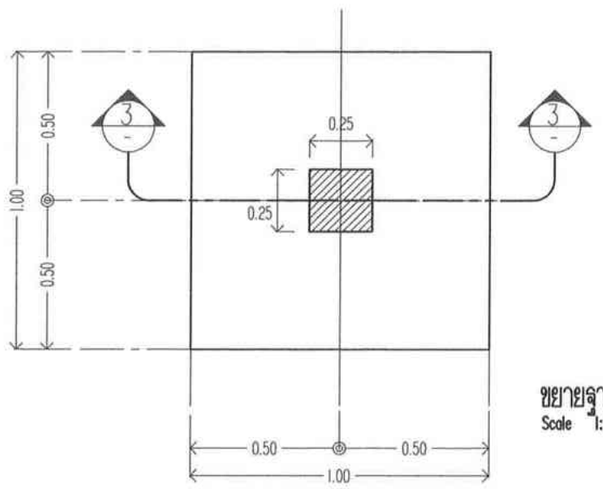

ขยายฐานราก F1
Scale 1:25

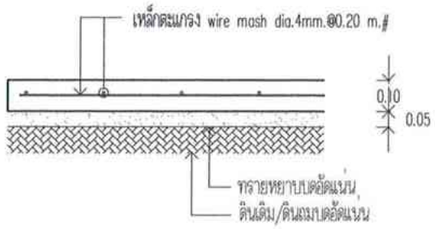

ขยายพื้น GS (อาคารอเนกประสงค์/ลานคอนกรีตรอบอาคารเรียน)
Scale 1:25

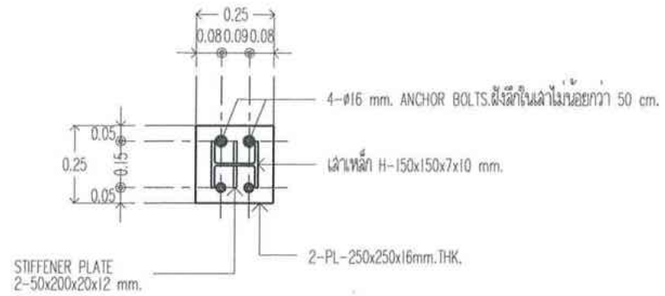

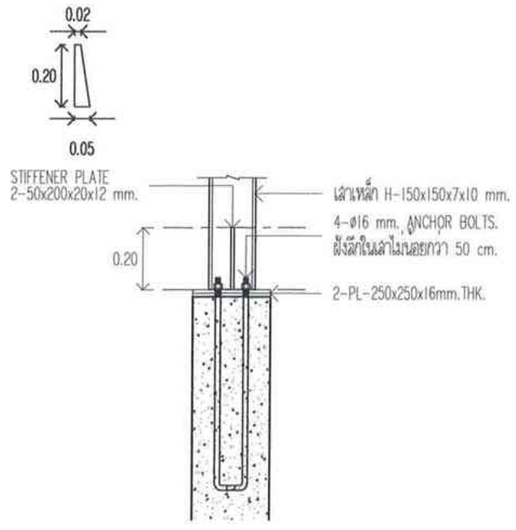

ขยายจุดต่อฐานเสา C3
DETAIL Access point C3 Scale 1:20

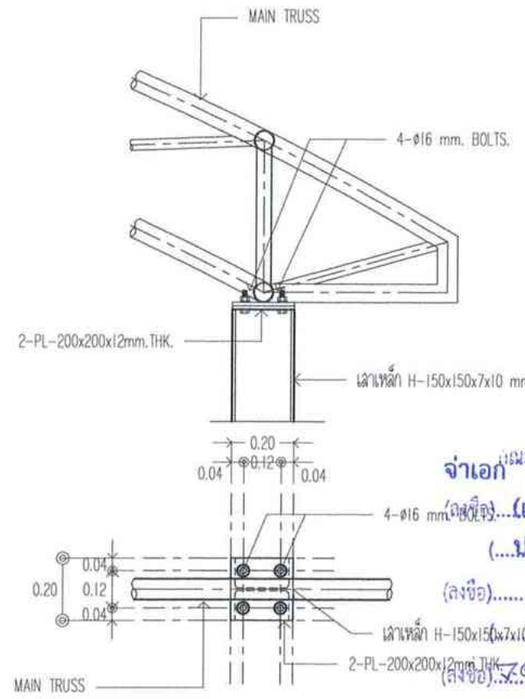

ขยายจุดต่อหัวเสา C3 (FIX END)
DETAIL Access point C1 Scale 1:20

จ่าเอก ...และกรรมการกำหนดราคากลาง
(ลงชื่อ)...(เกรียงไกร เปลี่ยนสินวล)...กรรมการ
(...ปลัดเทศบาลตำบลปะทิว
(ลงชื่อ).....กรรมการ
(.....)
(ลงชื่อ).....กรรมการ
(.....)
(ลงชื่อ).....กรรมการ
(.....)

กองช่าง เทศบาลตำบลปะทิว Pathio Subdistrict Municipality	โครงการ	ปรับปรุงภูมิทัศน์ศูนย์พัฒนาเด็กเล็กบ้านบางสน	เขียนแบบ	นายอรรถสิทธิ์ เอกวรรณัง นายช่างโยธาอาวุโส	เห็นชอบ	จ.อ.เกรียงไกร เปลี่ยนสินวล ปลัดเทศบาลตำบลปะทิว	วิศวกร	นายสุทิน หารปาน ภย.57390	วันที่	16 พฤษภาคม 2562	แบบแสดง -ขยายฐานราก -ขยายพื้น GS -ขยายจุดต่อฐานเสาC1/C2	แผ่นที่ 10
	สถานที่ก่อสร้าง	ศูนย์พัฒนาเด็กเล็กบ้านบางสน ม.7 ต.บางสน อ.ปะทิว จ.ชุมพร	ตรวจสอบ	นายพรชัย นุ่ยมาก ผู้อำนวยการกองช่าง	อนุมัติ	นายมนต์ชัย โกษฐเพชร นายกเทศมนตรีตำบลปะทิว			แบบเลขที่			จำนวนแผ่น 10/16

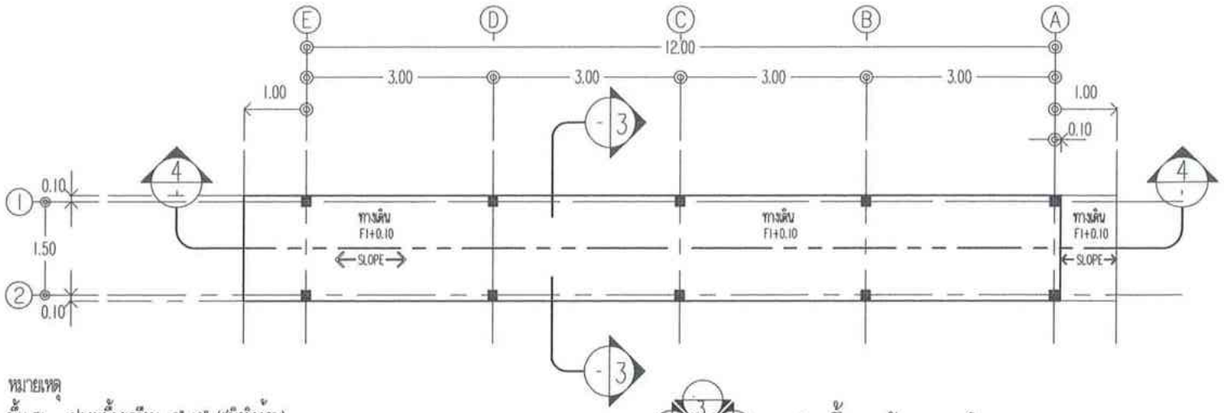

หมายเหตุ
พื้น FI = ปูกระเบื้องเคลือบ 16"x16" (ชนิดผิวด้าน)

แปลนพื้น (หลังคาทางเดิน)
Scale 1:100

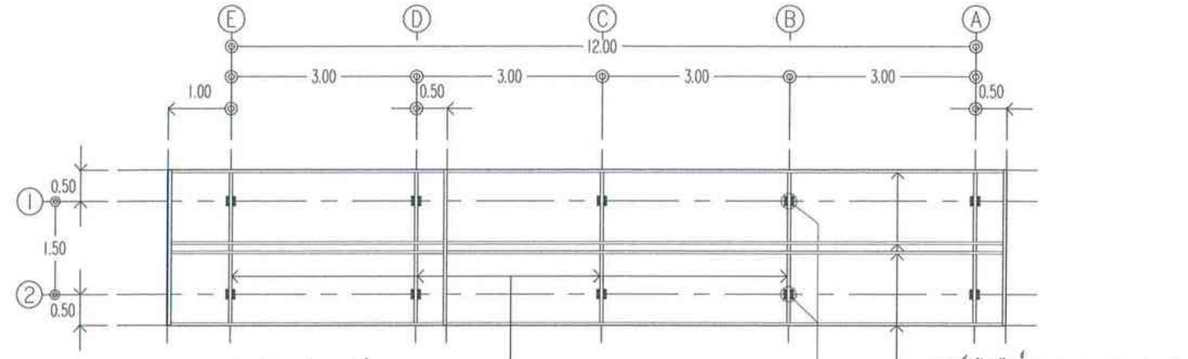

แปลน โครงหลังคา (หลังคาทางเดิน)
Scale 1:100

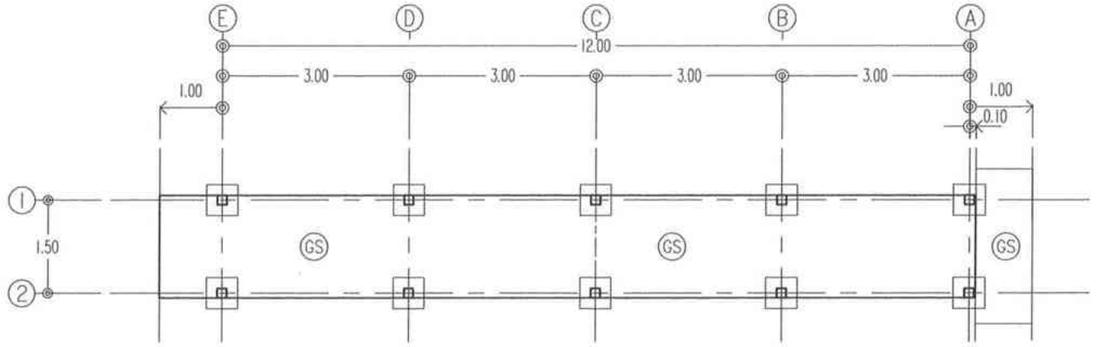

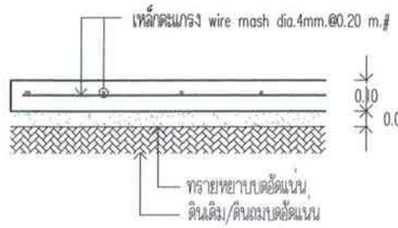

ขยายพื้น GS
Scale 1:25

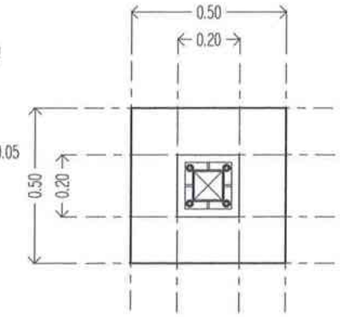

ขยายฐานรราก
(หลังคาทางเดิน+ต่อเติมหลังคาครัว)
Scale 1:20

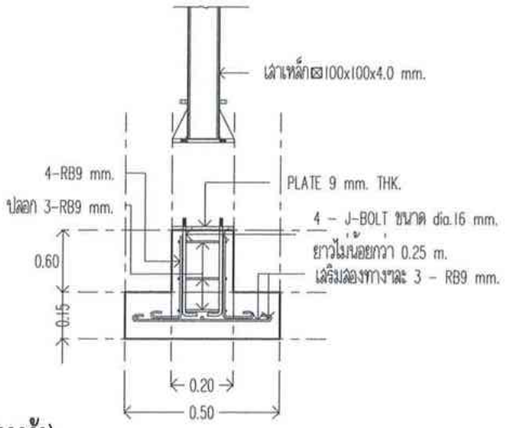

แปลน เสา ตอม่อ คานคอดิน พื้น (หลังคาทางเดิน)
Scale 1:100

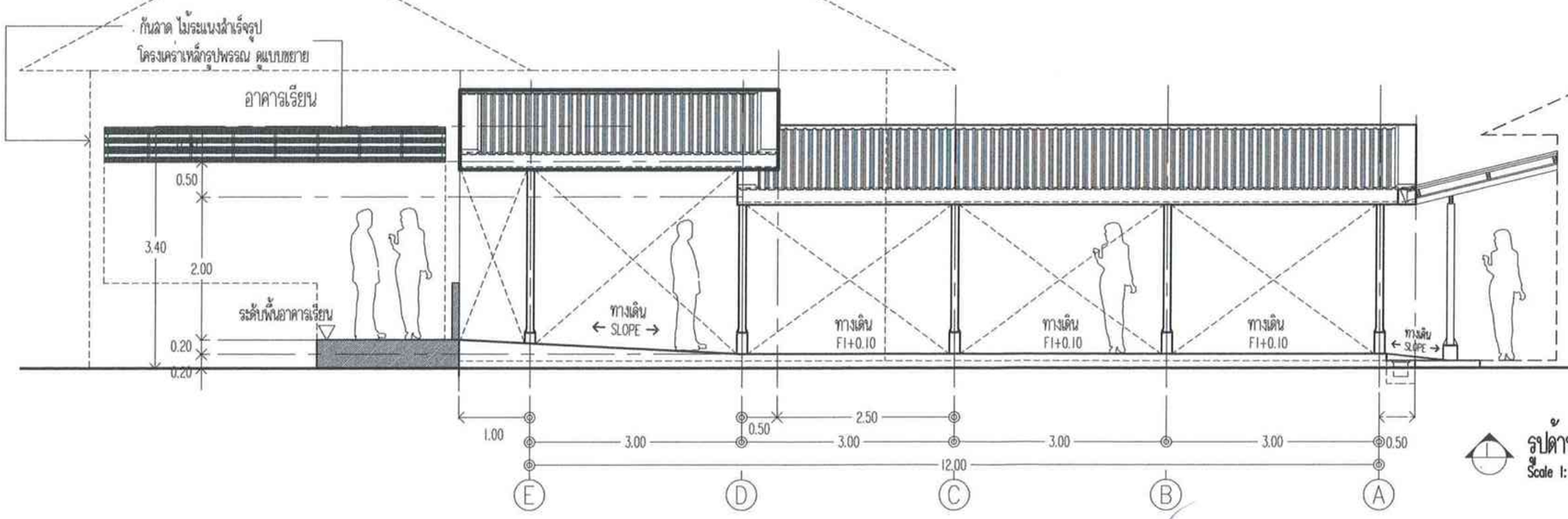

รูปด้าน
Scale 1:100

จ่าเอก คณะกรรมการกำหนดราคากลาง
(ลงชื่อ)...(เกรียงไกร เปลี่ยนสีนวล)...ประธานกรรมการ
(...ปลัดเทศบาลตำบลปะทิว
ห้องน้ำ (ลงชื่อ).....กรรมการ
(.....)
(ลงชื่อ).....กรรมการ
(.....)
(ลงชื่อ).....กรรมการ
(.....)
(ลงชื่อ).....กรรมการ
(.....)

กองช่าง เทศบาลตำบลปะทิว Pathio Subdistrict Municipality	โครงการ	ปรับปรุงภูมิทัศน์ศูนย์พัฒนาเด็กเล็กบ้านบางสน	เขียนแบบ	นายอรรถสิทธิ์ เอกวรรณัง นายช่างโยธาอาวุโส	เห็นชอบ	จ.อ.เกรียงไกร เปลี่ยนสีนวล ปลัดเทศบาลตำบลปะทิว	วิศวกร	นายสุทิน หารปาน ภย.57390	วันที่	16 พฤษภาคม 2562	แบบแสดง -รูปด้าน -แปลนพื้น -ขยายรูปตัด 4-4 -แปลนโครงหลังคา -ขยายฐานราก	แผ่นที่ 11
	สถานที่ก่อสร้าง	ศูนย์พัฒนาเด็กเล็กบ้านบางสน ม.7 ต.บางสน อ.ปะทิว จ.ชุมพร	ตรวจสอบ	นายพรชัย นุ้ยมาก ผู้อำนวยการกองช่าง	อนุมัติ	นายมนต์ชัย โกษฐเพชร นายกเทศมนตรีตำบลปะทิว			แบบเลขที่			จำนวนแผ่น 11/16

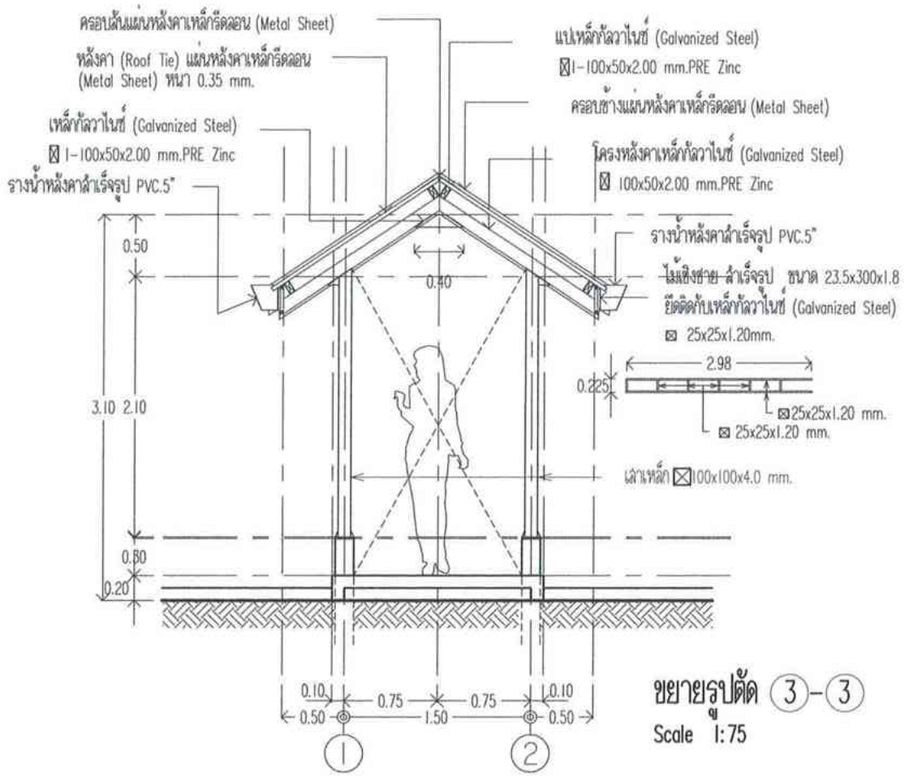

ขยายรูปตัด 3-3
Scale 1:75

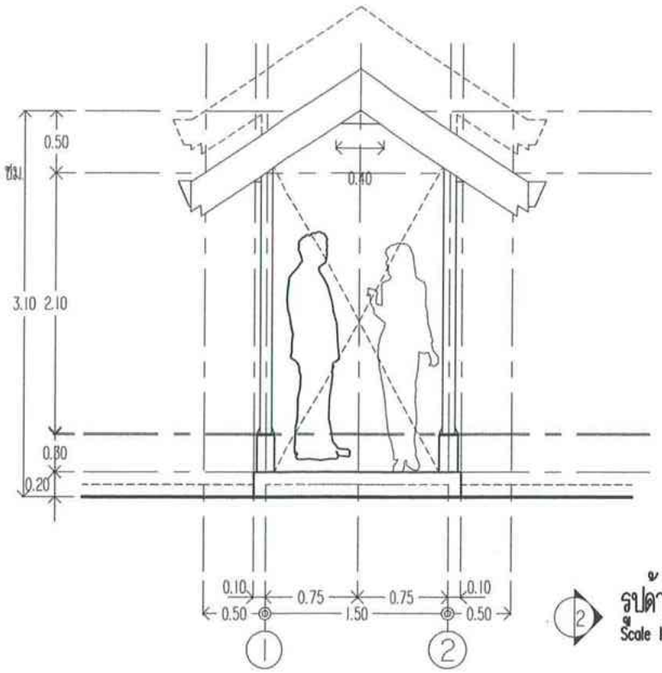

2 รูปด้าน
Scale 1:50

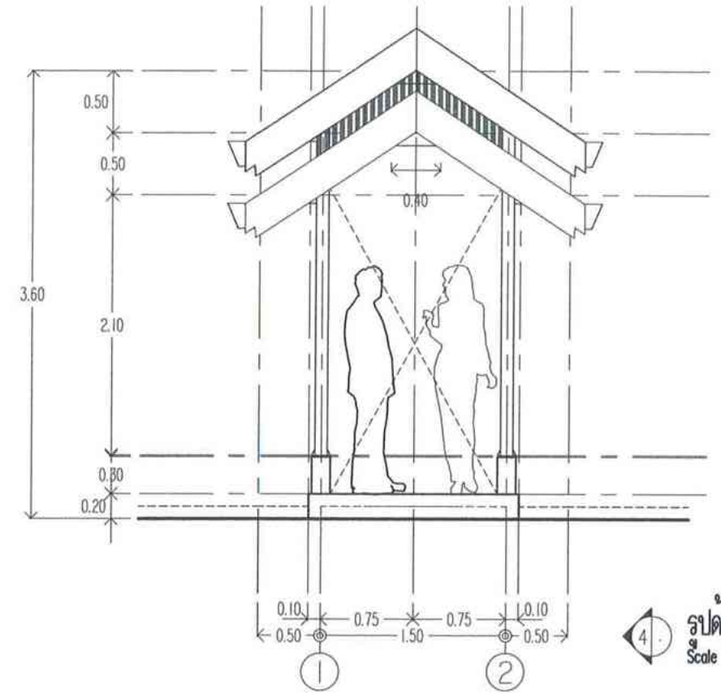

4 รูปด้าน
Scale 1:50

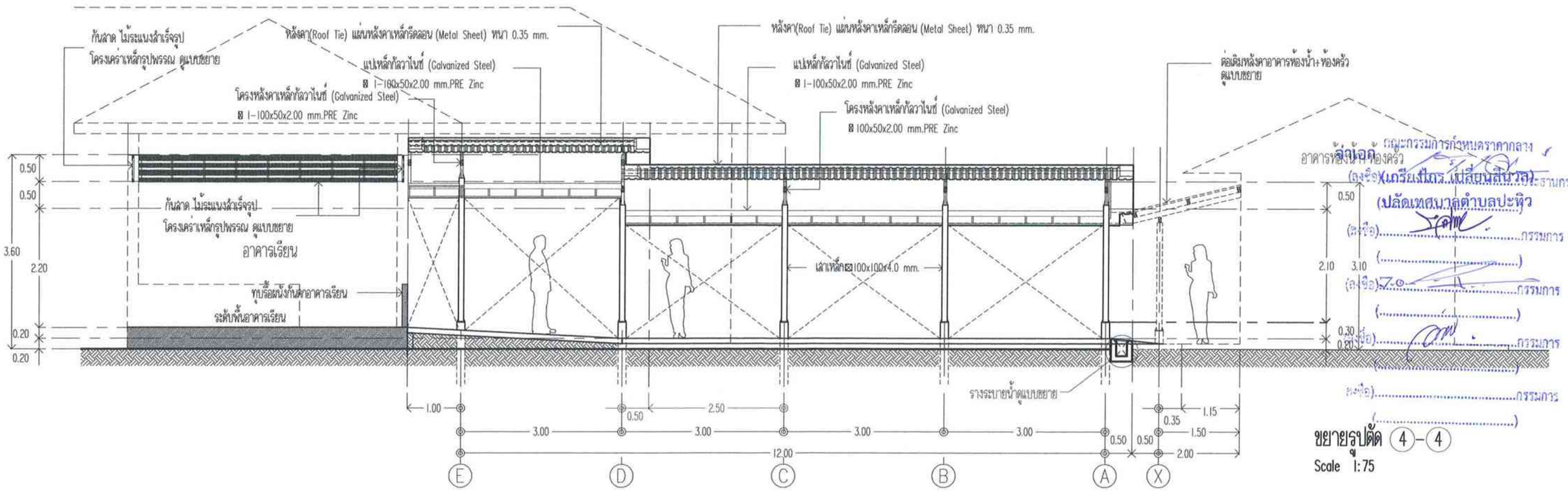

ขยายรูปตัด 4-4
Scale 1:75

ตกลงราคา
(ลงชื่อ)(เกรียงไกร เปลี่ยนสินวล)
(ปลัดเทศบาลตำบลปะหิว
ประธานกรรมการ
(ลงชื่อ).....กรรมการ
(.....)
(ลงชื่อ).....กรรมการ
(.....)
(ลงชื่อ).....กรรมการ
(.....)
(ลงชื่อ).....กรรมการ
(.....)

เทศบาลตำบลปะทิว Pathio Subdistrict Municipality	โครงการ	ปรับปรุงภูมิทัศน์ศูนย์พัฒนาเด็กเล็กบ้านบางลน	เขียนแบบ	นายตรรลทิฐิ เอกวรรณัง นายช่างโยธาอาวุโส	เห็นชอบ	จ.อ.เกรียงไกร เปลี่ยนสินวล ปลัดเทศบาลตำบลปะทิว	วิศวกร	นายสุทิน หารปาน ภย.57390	วันที่	16 พฤษภาคม 2562	แบบแสดง -รูปด้าน -ขยายรูปตัด 3-3 -ขยายรูปตัด 4-4	แผ่นที่ 12
	สถานที่ก่อสร้าง	ศูนย์พัฒนาเด็กเล็กบ้านบางลน ม.7 ต.บางลน อ.ปะทิว จ.ชุมพร	ตรวจสอบ	นายพรชัย นุ้ยมาก ผู้อำนวยการกองช่าง	อนุมัติ	นายมนตรีชัย โภษณุเพชร นายเทศมนตรีตำบลปะทิว			แบบเลขที่			จำนวนแผ่น 12/16

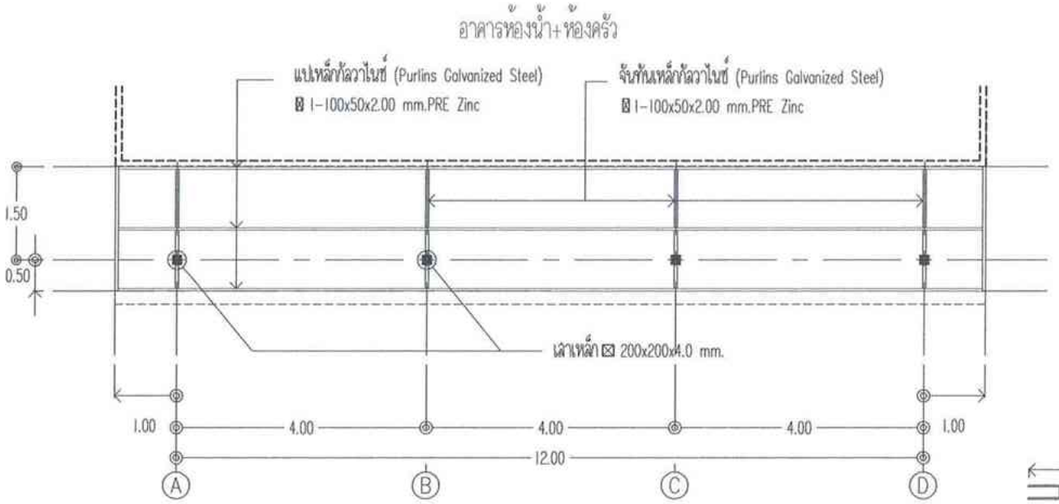

แปลน โครงหลังคา (หลังคาทางเดิน)

Scale 1:100

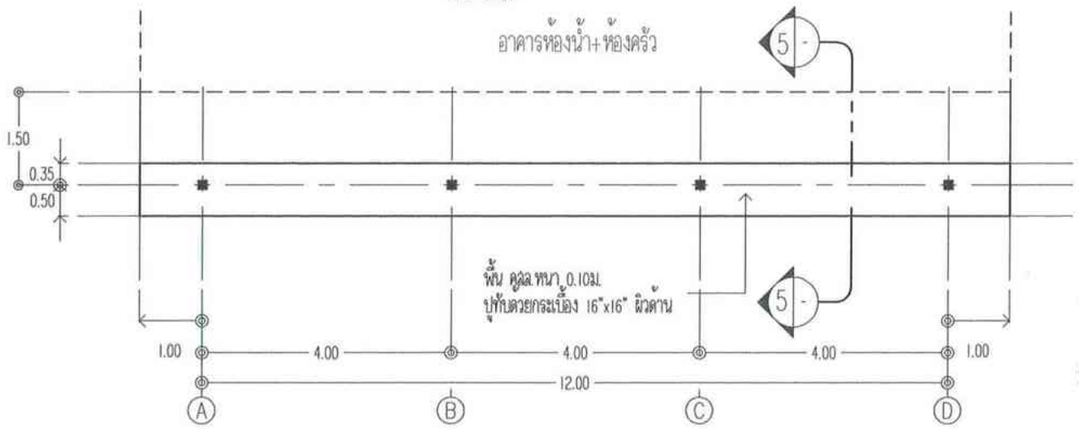

แปลนพื้น (หลังคาทางเดิน)

Scale 1:100

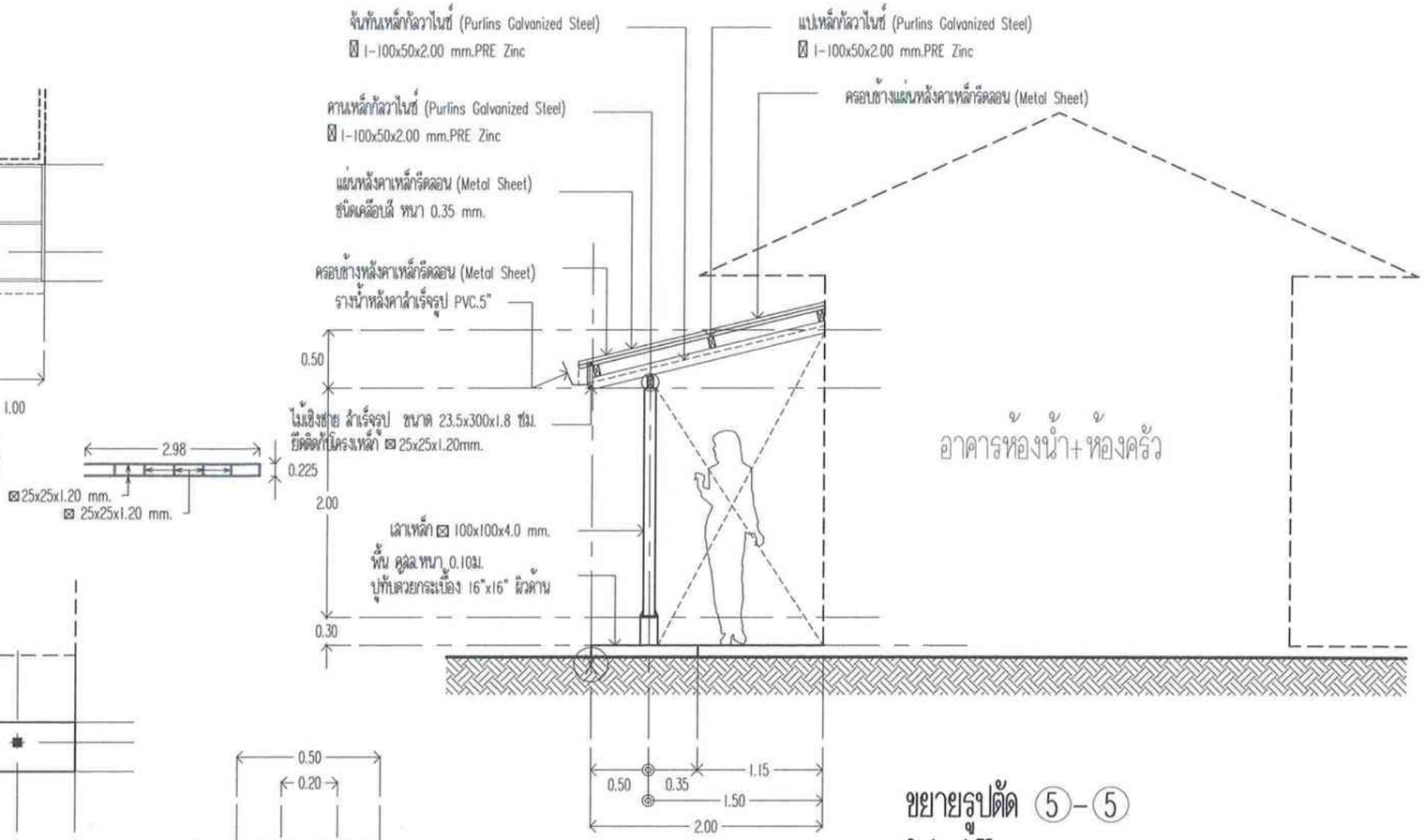

ขยายรูปตัด ⑤-⑤

Scale 1:75

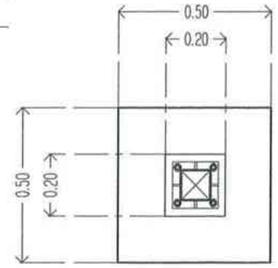

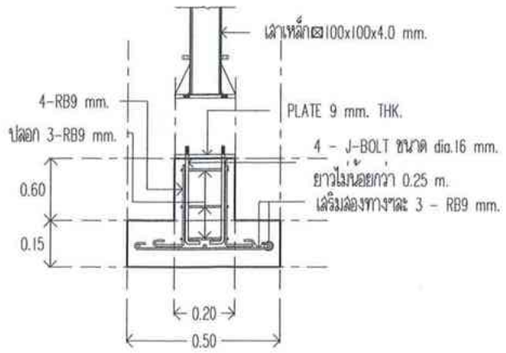

แบบขยาย TC1
มาตราส่วน not to scale

ขยายฐานรราก (หลังคาทางเดิน+ต่อเติมหลังคาครัว)

Scale 1:20

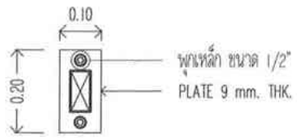

ขยายจุดยึดจันทันกันผนังอาคาร (ต่อเติมหลังคาครัว)

Scale 1:15

จ่าเอกคณะกรรมการกำหนดราคากลาง
(ลงชื่อ).....ประธานกรรมการ
(.....)
ปลัดเทศบาลตำบลประทิว
(ลงชื่อ).....กรรมการ
(.....)
(ลงชื่อ).....กรรมการ
(.....)
(ลงชื่อ).....กรรมการ
(.....)
(ลงชื่อ).....กรรมการ
(.....)

กองช่าง เทศบาลตำบลประทิว Pathio Subdistrict Municipality	โครงการ	ปรับปรุงภูมิทัศน์หน้าศูนย์พัฒนาเด็กเล็กบ้านบางสน	เขียนแบบ	นายอรรถสิทธิ์ เอกวรรณัง นายช่างเขียนธาอาวุโส	เห็นชอบ	จ.อ.เกรียงไกร เปี่ยนลีนวล ปลัดเทศบาลตำบลประทิว	วิศวกร.	นายสุทิน หารปาน ภย.57390	วันที่	16 พฤษภาคม 2562	แบบแสดง -แปลนพื้น -ขยายรูปตัด 4-4 -แปลนโครงหลังคา -ขยายฐานราก	แผ่นที่ 13
	สถานที่ก่อสร้าง	ศูนย์พัฒนาเด็กเล็กบ้านบางสน ม.7 ต.บางสน อ.ประทิว จ.ชุมพร	ตรวจสอบ	นายพรชัย นุ้ยมาก ผู้อำนวยการกองช่าง	อนุมัติ	นายมนต์ชัย โกษฐเพชร นายเทศมนตรีตำบลประทิว			แบบเลขที่			จำนวนแผ่น 13/16

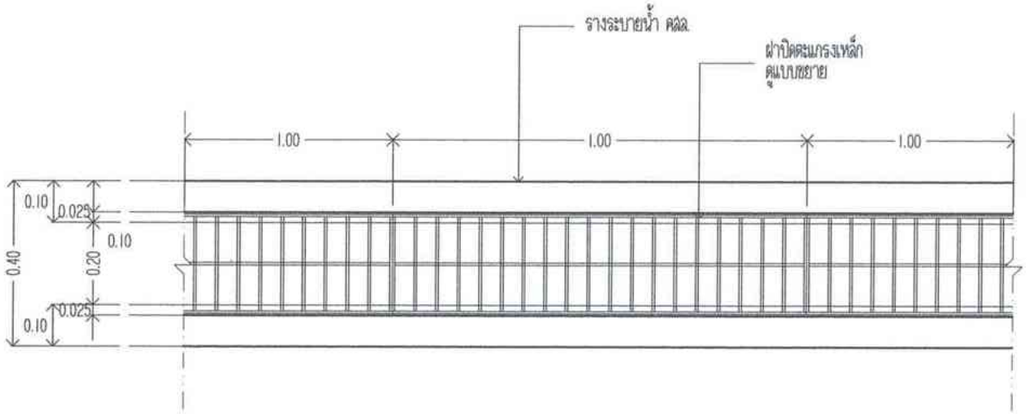

แปลนรางระบายน้ำ คสล.รูปตัวยู+ฝาปิดตะแกรงเหล็ก

มาตราส่วน 1:20

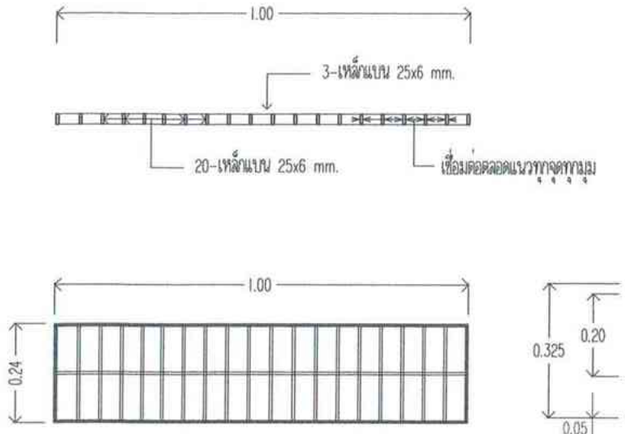

แบบขยายรูปตัด (X)-(X)

มาตราส่วน 1:15

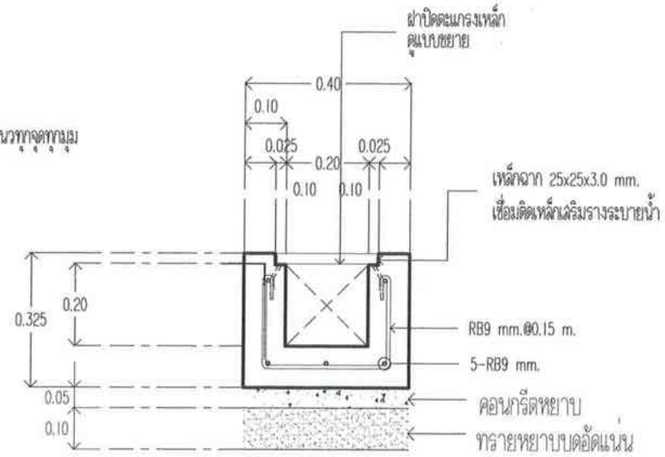

แบบขยายรูปตัด (C)-(C)

มาตราส่วน 1:15

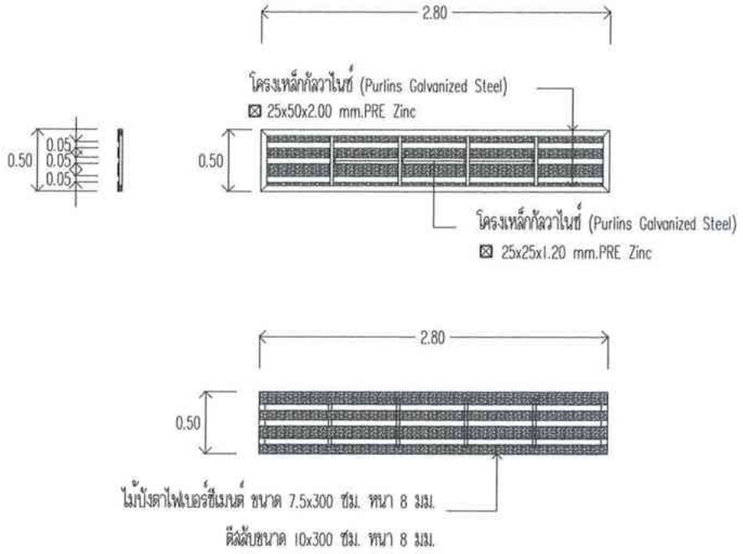

แบบขยายกันสาด-1

มาตราส่วน 1:50

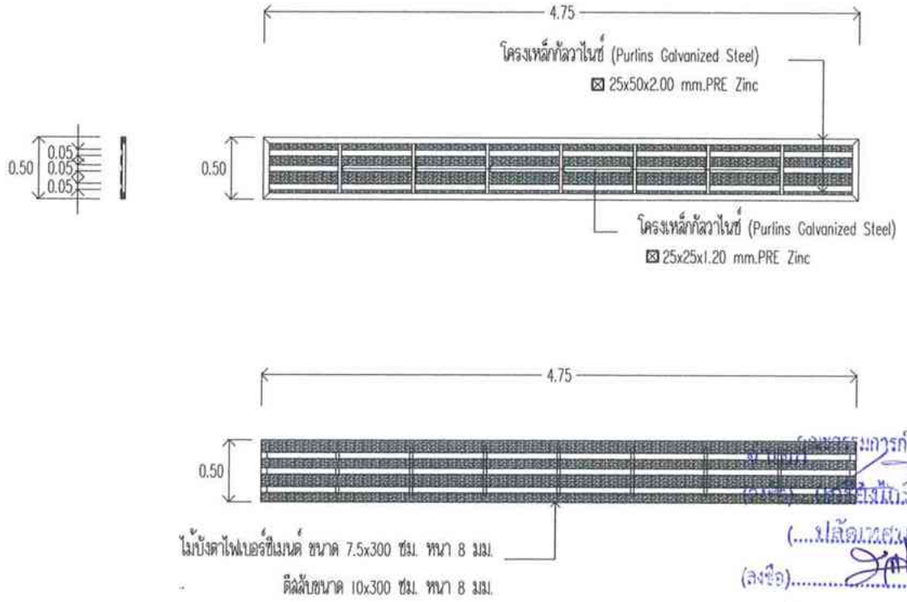

แบบขยายกันสาด-2

มาตราส่วน 1:50

(คณะกรรมการกำหนดราคากลาง)

(ลงชื่อ).....กรรมการ

(.....)

(ลงชื่อ).....กรรมการ

(.....)

(ลงชื่อ).....กรรมการ

(.....)

(ลงชื่อ).....กรรมการ

(.....)

กองช่าง เทศบาลตำบลปะทิว Pathio Subdistrict Municipality	โครงการ	ปรับปรุงภูมิทัศน์ศูนย์พัฒนาเด็กเล็กบ้านบางสน	เขียนแบบ	นายอรรถสิทธิ์ เอกวรรณัง นายช่างโยธาอาวุโส	เห็นชอบ	จ.อ.เกรียงไกร เปลี่ยนสีนวล ปลัดเทศบาลตำบลปะทิว	วิศวกร	นายสุทิน หารปาน ภย.57390	วันที่	16 พฤษภาคม 2562	แบบแสดง -ขยายรางระบายน้ำ -ขยาย กันสาด	แผ่นที่ 14
	สถานที่ก่อสร้าง	ศูนย์พัฒนาเด็กเล็กบ้านบางสน ม.7 ต.บางสน อ.ปะทิว จ.ชุมพร	ตรวจสอบ	นายพรชัย นุ้ยมาก ผู้อำนวยการกองช่าง	อนุมัติ	นายมนต์ชัย โกษฐเพชร นายกเทศมนตรีตำบลปะทิว			แบบเลขที่			จำนวนแผ่น 14/16

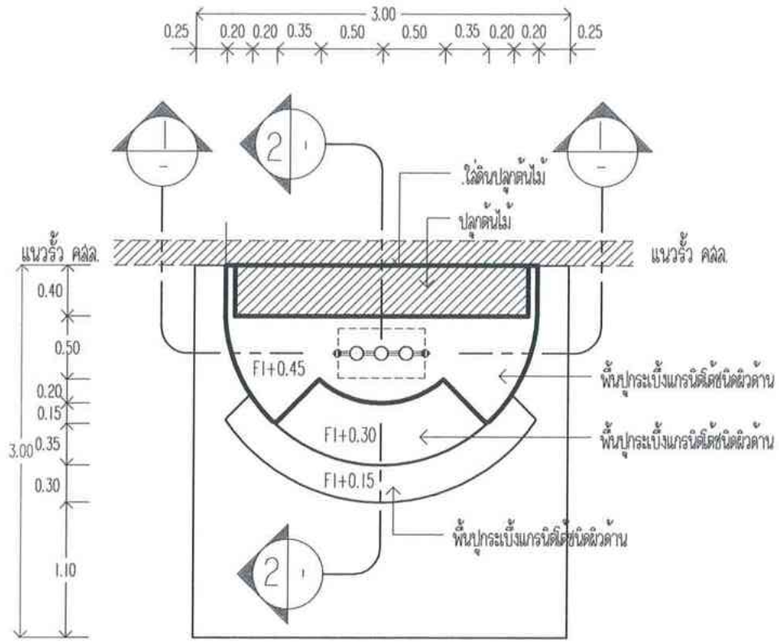

แปลนพื้น (เสาธง)
Scale 1:75

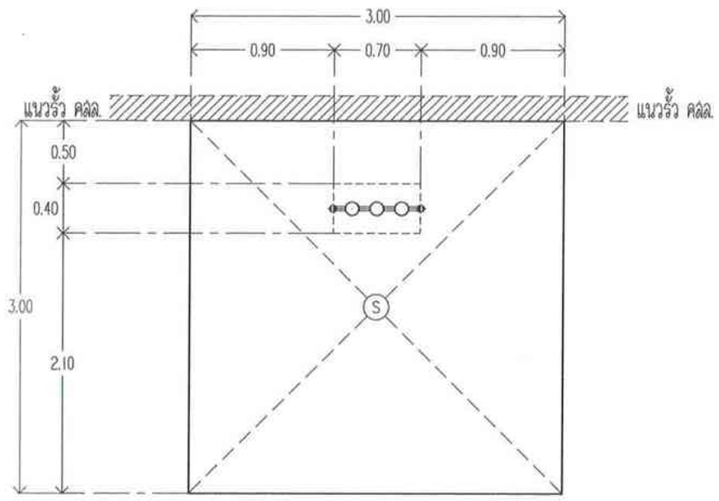

แปลน เสา ตอม่อ คานคอดิน พื้น
Scale 1:175

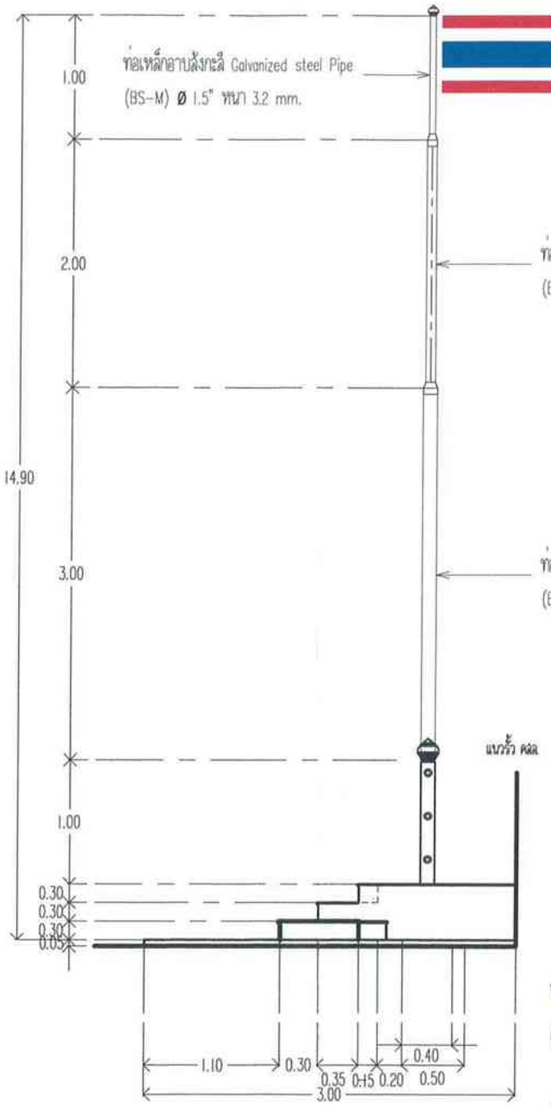

รูปด้านข้าง
Scale 1:50

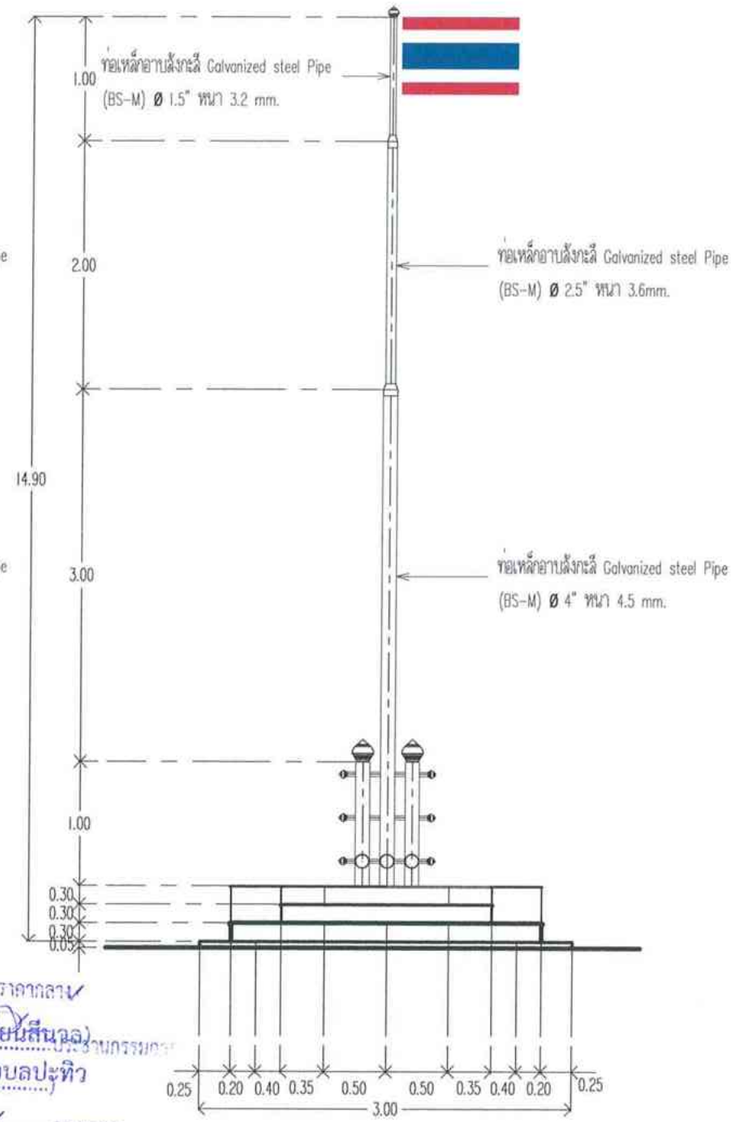

รูปด้านหน้า
Scale 1:50

จ่าเอก
(ลงชื่อ).....กรรมการกำหนดราคากลาง
(เกรียงไกร เบี้ยนสินวล)
(ปลัดเทศบาลตำบลปะทิว)
(ลงชื่อ).....กรรมการ
(.....)
(ลงชื่อ).....กรรมการ
(.....)
(ลงชื่อ).....กรรมการ
(.....)
(ลงชื่อ).....กรรมการ
(.....)

กองช่าง เทศบาลตำบลปะทิว Pathio Subdistrict Municipality	โครงการ ปรับปรุงภูมิทัศน์ศูนย์พัฒนาเด็กเล็กบ้านบางลน	เขียนแบบ	นายธรรณสิทธิ์ เอกวรรณัง นายช่างโยธาอาวุโส	เห็นชอบ	จ.อ.เกรียงไกร เบี้ยนสินวล ปลัดเทศบาลตำบลปะทิว	วิศวกร.	นายสุทิน หารปาน ภย.57390	วันที่	16 พฤษภาคม 2562	แบบแสดง ขยายงานเสาธงชาติ	แผ่นที่ 15
	สถานที่ก่อสร้าง ศูนย์พัฒนาเด็กเล็กบ้านบางลน ม.7 ต.บางลน อ.ปะทิว จ.ชุมพร	ตรวจสอบ	นายพรชัย หุ้ยมาก ผู้อำนวยการกองช่าง	อนุมัติ	นายมนต์ชัย โกษฐะพชร นายกเทศมนตรีตำบลปะทิว			แบบเลขที่			จำนวนแผ่น 15/16

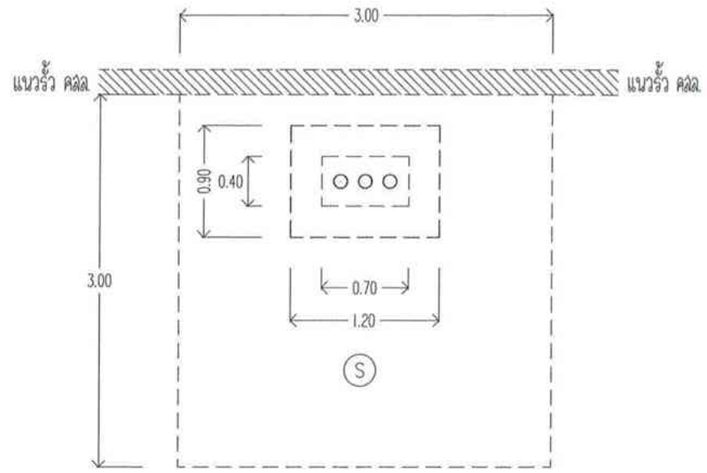

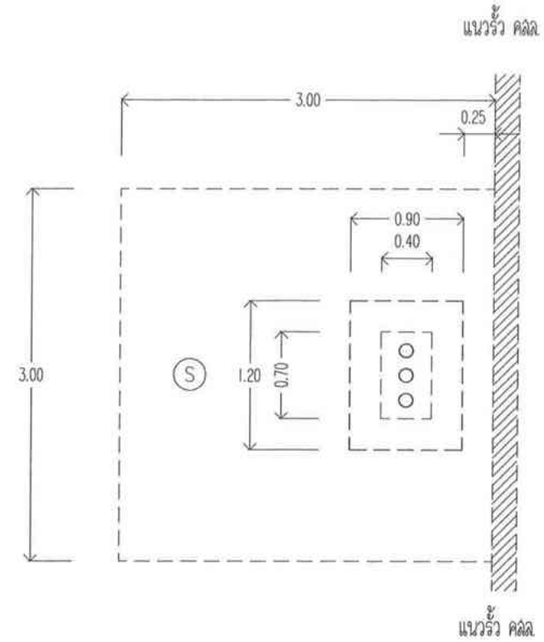

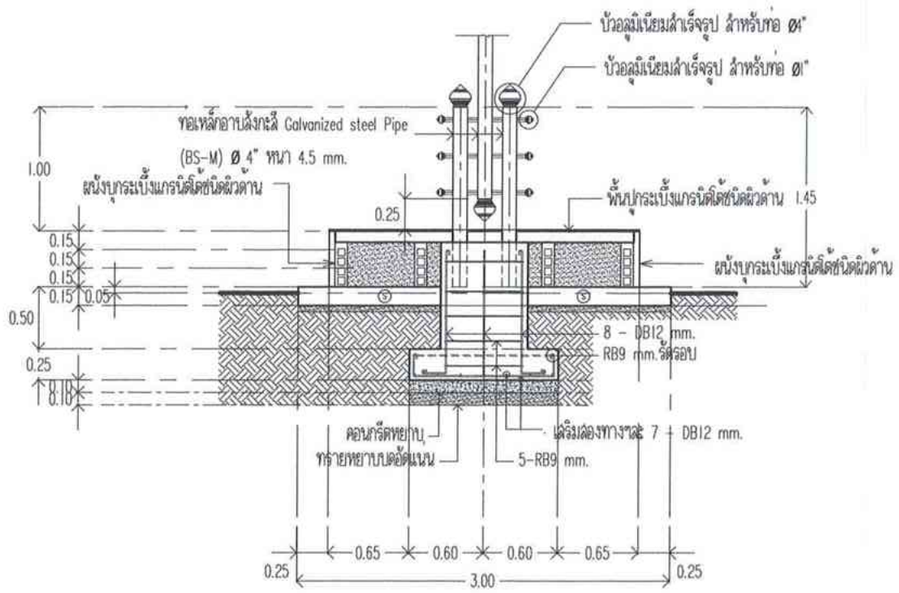

ขยายรูปตัด ①-①
Scale 1:50

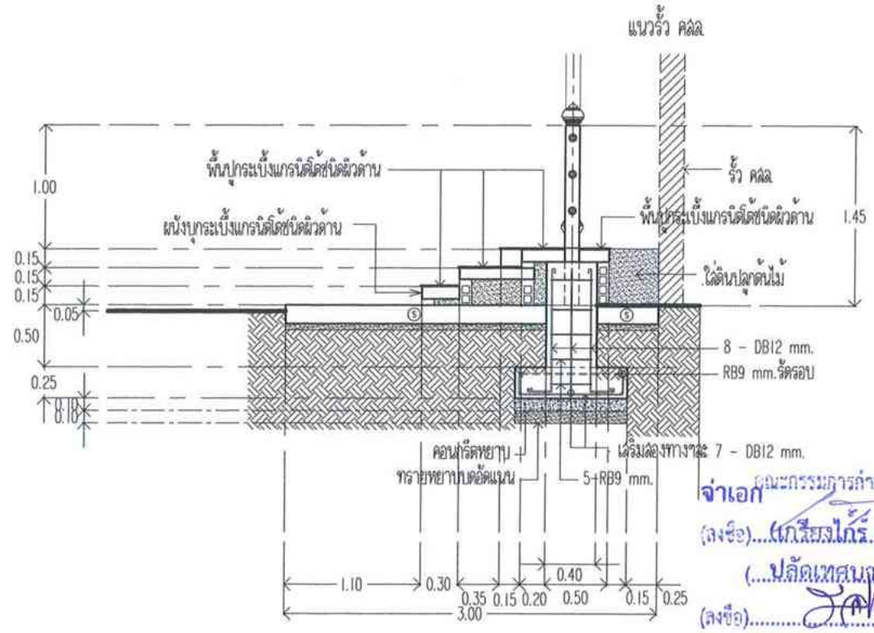

ขยายรูปตัด ②-②
Scale 1:50

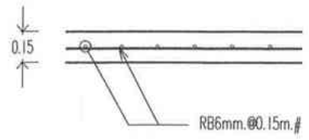

ขยายพื้น S
Scale 1:20

จ่าเอก
คณะกรรมการกำหนดราคากลาง
(ลงชื่อ)...(เกรียงไกร เปลี่ยนสินมล)...กรรมการ
(...ปลัดเทศบาลตำบลปะทิว
(ลงชื่อ).....กรรมการ
(.....)
(ลงชื่อ).....กรรมการ
(.....)
(ลงชื่อ).....กรรมการ
(.....)
(ลงชื่อ).....กรรมการ
(.....)

กองช่าง เทศบาลตำบลปะทิว Pathio Subdistrict Municipality	โครงการ	ปรับปรุงภูมิทัศน์ศูนย์พัฒนาเด็กเล็กบ้านบางลน	เขียนแบบ	นายธรรณสิทธิ์ เอกวรรณัง นายช่างโยธาอาวุโส	เห็นชอบ	จ.อ.เกรียงไกร เปลี่ยนสินมล ปลัดเทศบาลตำบลปะทิว	วิศวกร	นายสุทิน หารปาน ภย.57390	วันที่	16 พฤษภาคม 2562	แบบแสดง ขยายงานเสาธงชาติ	แผ่นที่ 16
	สถานที่ก่อสร้าง	ศูนย์พัฒนาเด็กเล็กบ้านบางลน ม.7 ต.บางลน อ.ปะทิว จ.ชุมพร	ตรวจสอบ	นายพรชัย บุญมาก ผู้อำนวยการกองช่าง	อนุมัติ	นายมนต์ชัย โภษณุเพชร นายเทศมนตรีตำบลปะทิว			แบบเลขที่			จำนวนแผ่น 16/16

รายการประมาณการราคาค่า ปรับปรุงภูมิทัศน์ศูนย์พัฒนาเด็กเล็กบ้านบางสน

ปร.4 แผ่นที่ 1/9

สถานที่ก่อสร้าง ศูนย์พัฒนาเด็กเล็กบ้านบางสน ม.7 ต.บางสน อ.ปะทิว จ.ชุมพร

แบบเลขที่ เทศบาลตำบลปะทิวกำหนด

รายการเลขที่ -

ฝ่าย/งาน กองช่าง เทศบาลตำบลปะทิว

สำนัก/กอง กองช่าง

กรม ส่งเสริมการปกครองท้องถิ่น

ประมาณการโดย คณะกรรมการกำหนดราคากลาง คส.ที่ 385/2562 ลว.6 สิงหาคม 2562

เมื่อวันที่ 14 เดือน สิงหาคม พ.ศ. 2562

ที่	รายการ	จำนวน	หน่วย	ราคาวัสดุสิ่งของ		ค่าแรงงาน		ค่าวัสดุ และแรงงาน	หมายเหตุ
				ราคาต่อหน่วย	จำนวนเงิน	ราคาต่อหน่วย	จำนวนเงิน		
	สรุปงานปรับปรุงภูมิทัศน์ศูนย์พัมฯเด็กเล็กบ้านบางสน								
	1 ก่อสร้างทางเดินเชื่อมอาคารพร้อมหลังคาคลุม	1	งาน					64,209.15	
	2 ปรับปรุงต่อเติมหลังคาอาคารครัว+ห้องน้ำ	1	งาน					60,830.86	
	3 ก่อสร้างรางระบายน้ำ คสล. 0.20x0.20 m.	1	งาน					173,470.94	
	4 ก่อสร้างลานคอนกรีต	1	งาน					52,256.27	
	5 ก่อสร้างอาคารอเนกประสงค์ ขนาด 8.00x20.00 m.	1	งาน					787,790.64	
	6 ปรับปรุงอาคารเรียนหลังใหม่	1	งาน					25,318.39	
	7 ก่อสร้างเสาธง ขนาด 3.00x3.00 ม.	1	งาน					30,684.65	
	รวมค่าวัสดุและค่าแรง							1,194,560.89	

คณะกรรมการกำหนดราคากลาง

จ่าเอก

(ลงชื่อ).....(เกรียงศ.....ปลัดงานกรรมการ

(.....ปลัดเทศบาลตำบลปะทิว

(ลงชื่อ).....กรรมการ

(.....)

(ลงชื่อ).....กรรมการ

(.....)

(ลงชื่อ).....กรรมการ

(.....)

(ลงชื่อ).....กรรมการ

(.....)

รายการประมาณการราคาค่า ปรับปรุงภูมิทัศน์ศูนย์พัฒนาเด็กเล็กบ้านบางสน

สถานที่ก่อสร้าง ศูนย์พัฒนาเด็กเล็กบ้านบางสน ม.7 ต.บางสน อ.ปะทิว จ.ชุมพร แบบเลขที่ เทศบาลตำบลปะทิวกำหนด รายการเลขที่ -

ฝ่าย/งาน กองช่าง เทศบาลตำบลปะทิว สำนัก/กอง กองช่าง กรม ส่งเสริมการปกครองท้องถิ่น

ประมาณการโดย คณะกรรมการกำหนดราคากลาง คส.ที่ 385/2562 ลว.6 สิงหาคม 2562 เมื่อวันที่ 14 เดือน สิงหาคม พ.ศ. 2562

ที่		จำนวน	หน่วย	ราคาวัสดุสิ่งของ		ค่าแรงงาน		ค่าวัสดุและแรงงาน	หมายเหตุ
				ราคาต่อหน่วย	จำนวนเงิน	ราคาต่อหน่วย	จำนวนเงิน		
1	**ก่อสร้างทางเดินเชื่อมอาคารพร้อมหลังคาคลุม**								
	1 ทุบรื้อผนังก่ออิฐฉาบปูน	1.50	ตร.ม.	-	-	40.00	60.00	60.00	
	2 ขุดดิน+ถมคืน	5.00	ลบ.ม.	-	-	283.00	1,415.00	1,415.00	
	3 ทรายหยาบรองพื้น	0.25	ลบ.ม.	607.48	151.87	99.00	24.75	176.62	
	4 คอนกรีต 240 Ksc	2.29	ลบ.ม.	2,149.53	4,922.42	306.00	700.74	5,623.16	
	5 เหล็กเส้นกลมผิวเรียบ RB dia9 มม.	0.020	ตัน	20,037.77	400.76	4,100.00	82.00	482.76	
	6 เหล็ก wire mesh Ø 4.0 mm.@0.20x0.20m#.	21.45	ตร.ม.	24.48	525.10	5.00	107.25	632.35	
	7 ไม้แบบ	3.46	ตร.ม.	431.20	1,491.94	133.00	460.18	1,952.12	
	8 เหล็กกล่อง ขนาด 100x100x4.0 มม. (ชุบกัลวาไนซ์)	3.30	ท่อน	747.66	2,467.28	-	-	2,467.28	
	9 เหล็กกล่อง ขนาด 25x25x1.2 มม. (ชุบกัลวาไนซ์)	10.20	ท่อน	130.00	1,326.00	-	-	1,326.00	
	10 เหล็กกล่อง ขนาด 100x50x2.0 มม. (ชุบกัลวาไนซ์)	12.00	ท่อน	607.47	7,289.64	-	-	7,289.64	
	11 หลังคาเหล็กรีดลอน เมทัลชีท หนา 0.35 มม.(เคลือบสี)	43.00	ม.	95.00	4,085.00	70.00	3,010.00	7,095.00	
	12 ครอบสันหลังคา เมทัลชีท หนา 0.35 มม.	14.00	ม.	51.40	719.60	50.00	700.00	1,419.60	
	13 ครอบข้าง เมทัลชีท หนา 0.35 มม.	20.00	ม.	51.40	1,028.00	50.00	1,000.00	2,028.00	
	14 ไม้เชิงชาย สำเร็จรูป ขนาด 23.5x300x1.8 ซม.	2.09	แผ่น	303.00	633.27	-	-	633.27	
	15 แผ่นเหล็ก PL 0.20x0.20 m. หนา 9 mm.	12.00	แผ่น	102.80	1,233.60	-	-	1,233.60	
	16 j-bolt 16 mm.	40.00	ตัว	140.18	5,607.20	-	-	5,607.20	
	17 อุปกรณ์ยึดแผ่นหลังคา ขายึด+สกรู	1.00	ชุด	500.00	500.00	-	-	500.00	
	18 ค่าแรงงานเชื่อมประกอบโครงหลังคา	381.70	กก.	-	-	12.00	4,580.40	4,580.40	
	19 ทาสีน้ำมัน	28.89	ตร.ม.	66.39	1,918.13	35.00	1,011.15	2,929.28	
	ยอดยกไป							47,451.26	

คณะกรรมการกำหนดราคากลาง

จ่าเอก (ลงชื่อ) (นายประสาน ...) ประธานกรรมการ

(ปลัดเทศบาลตำบลปะทิว)

(ลงชื่อ) ... กรรมการ

(ลงชื่อ) ... กรรมการ

(ลงชื่อ) ... กรรมการ

(ลงชื่อ) ... กรรมการ

(ลงชื่อ) ... กรรมการ

รายการประมาณการราคาค่า ปรับปรุงภูมิทัศน์ศูนย์พัฒนาเด็กเล็กบ้านบางสน

สถานที่ก่อสร้าง ศูนย์พัฒนาเด็กเล็กบ้านบางสน ม.7 ต.บางสน อ.ปะทิว จ.ชุมพร แบบเลขที่ - รายการเลขที่ -

ฝ่าย/งาน กองช่าง เทศบาลตำบลปะทิว สำนัก/กอง กองช่าง กรม ส่งเสริมการปกครองท้องถิ่น

ประมาณการโดย คณะกรรมการกำหนดราคากลาง คส.ที่ 385/2562 ลว.6 สิงหาคม 2562 เมื่อวันที่ 14 เดือน สิงหาคม พ.ศ. 2562

ที่		จำนวน	หน่วย	ราคาวัสดุสิ่งของ		ค่าแรงงาน		ค่าวัสดุและแรงงาน	หมายเหตุ
				ราคาต่อหน่วย	จำนวนเงิน	ราคาต่อหน่วย	จำนวนเงิน		
	ยอดยกมา							**47,451.26**	
	20 รางน้ำหลังคา PVC. กว้าง 5 นิ้ว	28.00	ม.	197.50	5,530.00	25.00	700.00	6,230.00	
	21 พื้นปูกระเบื้องเคลือบ 16"x16" (ชนิดผิวด้าน)	22.00	ตร.ม.	320.54	7,051.89	158.00	3,476.00	10,527.89	
	รวมงานก่อสร้างทางเดินเชื่อมอาคารพร้อมหลังคาคลุม							**64,209.15**	
2	**ปรับปรุงต่อเติมหลังคาอาคารครัว+ห้องน้ำ**								
	1 ขุดดิน+ถมคืน	2.00	ลบ.ม.	-	-	283.00	566.00	566.00	
	2 ทรายหยาบรองพื้น	0.45	ลบ.ม.	607.48	273.37	99.00	44.55	317.92	
	3 คอนกรีต 240 Ksc	2.80	ลบ.ม.	2,149.53	6,018.68	306.00	856.80	6,875.48	
	4 เหล็กเส้นกลมผิวเรียบ RB dia9 mm.	0.008	ตัน	20,037.77	160.30	4,100.00	32.80	193.10	
	5 ไม้แบบ	1.500	ตร.ม.	431.20	646.79	133.00	199.50	846.29	
	6 เหล็ก wire mesh Ø 4.0 mm.@0.20x0.20m#.	7.00	ตร.ม.	24.48	171.36	5.00	35.00	206.36	
	7 เหล็กกล่อง ขนาด 100x100x4.0 มม. (ชุบกัลวาไนซ์)	10.03	ท่อน	747.66	7,499.03	-	-	7,499.03	
	8 เหล็กกล่อง ขนาด 25x25x1.2 มม. (ชุบกัลวาไนซ์)	10.20	ท่อน	130.00	1,326.00	-	-	1,326.00	
	9 เหล็กกล่อง ขนาด 100x50x2.0 มม. (ชุบกัลวาไนซ์)	8.36	ท่อน	607.47	5,078.45	-	-	5,078.45	
	10 หลังคาเหล็กรีดลอน เมทัลชีท หนา 0.35 มม.(เคลือบสี)	62.00	ม.	95.00	5,890.00	70.00	4,340.00	10,230.00	
	11 ครอบข้าง เมทัลชีท หนา 0.35 มม.	4.00	ม.	51.40	205.60	45.00	180.00	385.60	
	12 ไม้เชิงชาย สำเร็จรูป ขนาด 23.5x300x1.8 ซม.	4.60	แผ่น	303.00	1,393.80	-	-	1,393.80	
	13 แผ่นเหล็ก PL 0.20x0.20 m. หนา 9 mm.	12.00	แผ่น	102.80	1,233.60	-	-	1,233.60	
	14 j-bolt 16 mm.	16.00	ตัว	140.18	2,242.88	-	-	2,242.88	
	ยอดยกไป							**38,394.51**	

คณะกรรมการกำหนดราคากลาง
(ลงชื่อ).....ประธานกรรมการ
(.....)
(ลงชื่อ).....กรรมการ
(.....)
(ลงชื่อ).....กรรมการ
(.....)
(ลงชื่อ).....กรรมการ
(.....)

รายการประมาณการราคาค่า ปรับปรุงภูมิทัศน์ศูนย์พัฒนาเด็กเล็กบ้านบางสน

สถานที่ก่อสร้าง ศูนย์พัฒนาเด็กเล็กบ้านบางสน ม.7 ต.บางสน อ.ปะทิว จ.ชุมพร **แบบเลขที่** - **รายการเลขที่** -

ฝ่าย/งาน สำนักปลัด เทศบาลตำบลปะทิว **สำนัก/กอง** กองช่าง **กรม** ส่งเสริมการปกครองท้องถิ่น

ประมาณการโดย คณะกรรมการกำหนดราคากลาง คส.ที่ 385/2562 ลว.6 สิงหาคม 2562 **เมื่อวันที่** 14 เดือน สิงหาคม พ.ศ. 2562

ที่		จำนวน	หน่วย	ราคาวัสดุสิ่งของ		ค่าแรงงาน		ค่าวัสดุและแรงงาน	หมายเหตุ
				ราคาต่อหน่วย	จำนวนเงิน	ราคาต่อหน่วย	จำนวนเงิน		
	ยอดยกมา							**38,394.51**	
	15 พุกเหล็ก 1/2"	16.00	ตัว	14.95	239.20	-	-	239.20	
	16 อุปกรณ์ยึดแผ่นหลังคา ขายึด+สกรู	1.00	ชุด	500.00	500.00	-	-	500.00	
	17 ค่าแรงงานเชื่อมประกอบโครงหลังคา	277.63	กก.	-	-	12.00	3,331.56	3,331.56	
	18 ทาสีน้ำมัน	18.26	ตร.ม.	66.39	1,212.36	35.00	639.10	1,851.46	
	19 รางน้ำหลังคา PVC. กว้าง 5 นิ้ว	14.00	ม.	197.50	2,765.00	25.00	350.00	3,115.00	
	20 พื้นปูกระเบื้องเคลือบ 16"x16"	28.00	ตร.ม.	320.54	8,975.13	158.00	4,424.00	13,399.13	
	รวมงานปรับปรุงต่อเติมหลังคาอาคารครัว+ห้องน้ำ							**60,830.86**	
3	**ก่อสร้างรางระบายน้ำ คสล. 0.20x0.20 m.**								
	1 รางระบายน้ำ คสล. 0.20x0.20 m.	120.00	ม.	1,395.83	167,499.35	-	-	167,499.35	
	2 ท่อ pvc. 8" ชั้น8.5	3.20	ท่อน	1,041.12	3,331.58	200.00	640.00	3,971.58	
	3 ค่าแรงเชื่อมต่อท่อน้ำกับบ่อพัก	2.00	จุด	-	-	1,000.00	2,000.00	2,000.00	
	รวมงานก่อสร้างรางระบายน้ำ คสล. 0.20x0.20 m.							**173,470.94**	
4	**ก่อสร้างลานคอนกรีต**								
	1 คอนกรีต 240 Ksc	19.00	ลบ.ม.	2,149.53	40,841.07	306.00	5,814.00	46,655.07	
	2 ตะแกรงเหล็ก wire mesh Ø 4.0 mm.@0.20x0.20m#.	190.00	ตร.ม.	24.48	4,651.20	5.00	950.00	5,601.20	
	รวมงานก่อสร้างลานคอนกรีต							**52,256.27**	

คณะกรรมการกำหนดราคากลาง
(ลงชื่อ).....
(เกรียงศักดิ์ เวียงอินทร์)
(.....) กรรมการ
ปลัดเทศบาลตำบลปะทิว
(ลงชื่อ).....
(.....) กรรมการ
(ลงชื่อ).....
(.....) กรรมการ
(ลงชื่อ).....
(.....) กรรมการ

รายการประมาณการราคาค่า ปรับปรุงภูมิทัศน์ศูนย์พัฒนาเด็กเล็กบ้านบางสน

สถานที่ก่อสร้าง ศูนย์พัฒนาเด็กเล็กบ้านบางสน ม.7 ต.บางสน อ.ปะทิว จ.ชุมพร แบบเลขที่ - รายการเลขที่ -

ฝ่าย/งาน กองช่าง เทศบาลตำบลปะทิว สำนัก/กอง กองช่าง กรม ส่งเสริมการปกครองท้องถิ่น

ประมาณการโดย คณะกรรมการกำหนดราคากลาง คส.ที่ 385/2562 ลว.6 สิงหาคม 2562 เมื่อวันที่ 14 เดือน สิงหาคม พ.ศ. 2562

ที่		จำนวน	หน่วย	ราคาวัสดุสิ่งของ		ค่าแรงงาน		ค่าวัสดุ และแรงงาน	หมายเหตุ
				ราคาต่อหน่วย	จำนวนเงิน	ราคาต่อหน่วย	จำนวนเงิน		
5	**ก่อสร้างอาคารอเนกประสงค์ ขนาด 8.00x20.00 m.**								
	1 ขุดดิน+ถมดิน	58.50	ลบ.ม.	-	-	283.00	16,555.50	16,555.50	
	2 ทรายหยาบรองพื้น	1.44	ลบ.ม.	607.48	874.77	99.00	142.56	1,017.33	
	3 คอนกรีต 180 Ksc	1.44	ลบ.ม.	1,976.64	2,846.36	306.00	440.64	3,287.00	
	4 คอนกรีต 240 Ksc	29.97	ลบ.ม.	2,149.53	64,421.41	306.00	9,170.82	73,592.23	
	5 เหล็กเส้นกลมผิวเรียบ RB dia6 mm.	0.52	ตัน	21,572.14	11,217.51	4,100.00	2,132.00	13,349.51	
	6 เหล็กเส้นกลมผิวข้ออ้อย DB dia12mm.	0.22	ตัน	20,815.64	4,579.44	3,300.00	726.00	5,305.44	
	7 เหล็กเส้นกลมผิวข้ออ้อย DB dia16mm.	0.80	ตัน	19,760.49	15,808.39	3,300.00	2,640.00	18,448.39	
	8 ตะแกรงเหล็ก wire mesh Ø 4.0 mm.@0.20x0.20m#.	190.00	ตร.ม.	24.48	4,651.20	5.00	950.00	5,601.20	
	9 ไม้แบบ	42.00	ตร.ม.	431.20	18,110.21	-	-	18,110.21	
	10 ไม้แบบหล่อคอนกรีต 50%	29.78	ตร.ม.	-	-	133.00	3,960.74	3,960.74	
	11 ลวดผูกเหล็ก	49.83	กก.	42.06	2,095.85	-	-	2,095.85	
	12 ผนังบุแผ่น Aluminium Composite	43.96	ตร.ม.	2,401.58	105,573.49	-	-	105,573.49	
	13 ผนังฉาบปูนเรียบโครงสร้าง	10.00	ตร.ม.	74.58	745.85	100.00	1,000.00	1,745.85	
	14 พื้นปูกระเบื้องเคลือบ 16"x16" (ชนิดผิวด้าน)	200.00	ตร.ม.	320.54	64,108.06	158.00	31,600.00	95,708.06	
	15 ท่อเหล็กอาบสังกะสี (BS-M) Ø 1.0" หนา 3.2 mm.	15.75	ท่อน	511.22	8,051.72	-	-	8,051.72	
	16 ท่อเหล็กอาบสังกะสี (BS-M) Ø 1.5" หนา 3.2 mm.	7.10	ท่อน	728.00	5,168.80	-	-	5,168.80	
	17 ท่อเหล็กอาบสังกะสี (BS-M) Ø 2.0" หนา 3.6 mm.	43.00	ท่อน	1,025.00	44,075.00	-	-	44,075.00	
	18 ค่าแรงงานดัดโค้งท่อเหล็กอาบสังกะสี (BS-M) Ø 2.0"	97.00	ม.	-	-	70.00	6,790.00	6,790.00	
	19 ค่าแรงงานเชื่อมประกอบโครงหลังคา	2,566.41	กก.	-	-	12.00	30,796.92	30,796.92	
	ยอดยกไป							**459,233.24**	

คณะกรรมการกำหนดราคากลาง
(ลงชื่อ) ..... ประธานกรรมการ
(นายจำนอก เกรียงประ)
(ลงชื่อ) ..... กรรมการ
(นายสุพจน์ หลีกาญจน์ปะทิว)
(ลงชื่อ) ..... กรรมการ
(.....)
(ลงชื่อ) ..... กรรมการ
(.....)
(ลงชื่อ) ..... กรรมการ
(.....)

รายการประมาณการราคาค่า ปรับปรุงภูมิทัศน์ศูนย์พัฒนาเด็กเล็กบ้านบางสน

สถานที่ก่อสร้าง ศูนย์พัฒนาเด็กเล็กบ้านบางสน ม.7 ต.บางสน อ.ปะทิว จ.ชุมพร **แบบเลขที่** - **รายการเลขที่** -

ฝ่าย/งาน กองช่าง เทศบาลตำบลปะทิว **สำนัก/กอง** กองช่าง **กรม** ส่งเสริมการปกครองท้องถิ่น

ประมาณการโดย คณะกรรมการกำหนดราคากลาง คส.ที่ 385/2562 ลว.6 สิงหาคม 2562 **เมื่อวันที่** 14 เดือน สิงหาคม พ.ศ. 2562

ที่		จำนวน	หน่วย	ราคาวัสดุสิ่งของ		ค่าแรงงาน		ค่าวัสดุและแรงงาน	หมายเหตุ
				ราคาต่อหน่วย	จำนวนเงิน	ราคาต่อหน่วย	จำนวนเงิน		
	ยอดยกมา							**459,233.24**	
	20 ค่าแรงงานประกอบเสาเหล็ก	945.00	กก.	-	-	12.00	11,340.00	11,340.00	
	21 ค่าแรงงานประกอบโครงเหล็กกันสาด	644.93	กก.	-	-	12.00	7,739.16	7,739.16	
	22 เหล็ก H เอชบีม 150x150x7x10mm. ยาว 6m.	5.00	ท่อน	4,345.79	21,728.95	-	-	21,728.95	
	23 เหล็กกล่อง ขนาด 100x50x3.2 มม.	34.00	ท่อน	607.47	20,653.98	-	-	20,653.98	
	24 เหล็กกล่อง ขนาด 50x50x2.0 มม. (ชุบกัลวาไนซ์)	42.00	ท่อน	252.33	10,597.86	-	-	10,597.86	
	25 หลังคาเหล็กรีดลอน เมทัลชีท หนา 0.35 มม.(เคลือบสี)	390.00	ม.	95.00	37,050.00	80.00	31,200.00	68,250.00	
	26 ฉนวนกันความร้อน หนา 10 มม.	290.00	ม.	60.00	17,400.00	20.00	5,800.00	23,200.00	
	27 ครอบข้าง เมทัลชีท หนา 0.35 มม.	20.00	ม.	51.40	1,028.00	45.00	900.00	1,928.00	
	28 ครอบมุม เมทัลชีท หนา 0.35 มม.	48.80	ม.	51.40	2,508.32	45.00	2,196.00	4,704.32	
	29 แผ่นบานเกล็ด LOUVER ขนาด 100x240 mm.	95.80	ม.	56.07	5,371.51	50.00	4,790.00	10,161.51	
	30 ขายึดแผ่นบานเกล็ด	120.00	ชุด	4.00	480.00	-	-	480.00	
	31 แผ่นเหล็ก PL 0.20x0.20 m. หนา 12 mm.	20.00	แผ่น	144.85	2,897.00	-	-	2,897.00	
	32 แผ่นเหล็ก PL 0.25x0.25 m. หนา 16 mm.	20.00	แผ่น	228.97	4,579.40	-	-	4,579.40	
	33 j-bolt 16 mm.	60.00	ตัว	140.18	8,410.80	-	-	8,410.80	
	34 bolt 16 mm.	40.00	ตัว	22.00	880.00	-	-	880.00	
	35 ค่าแรงงานเชื่อมประกอบโครงยึดบานเกล็ด+รางน้ำ	381.70	กก.	-	-	12.00	4,580.40	4,580.40	
	36 ทาสีน้ำมัน	164.28	ตร.ม.	66.39	10,907.22	35.00	5,749.80	16,657.02	
	37 รางน้ำสะแตนเลสหนา 1.2 มม.ขึ้นรูปตัวยู	44.00	ม.	1,250.00	55,000.00	375.00	16,500.00	71,500.00	
	38 บ่อพักน้ำ 0.40x0.40x0.40 m.	8.00	บ่อ	200.00	1,600.00	60.00	480.00	2,080.00	
	ยอดยกไป							**751,601.64**	

คณะกรรมการกำหนดราคากลาง
จ่าเอก
(ลงชื่อ) ประธานกรรมการ
(ปลัดเทศบาลตำบลปะทิว)
(ลงชื่อ) กรรมการ
(.....)
(ลงชื่อ) กรรมการ
(.....)
(ลงชื่อ) กรรมการ
(.....)

รายการประมาณการราคาค่า ปรับปรุงภูมิทัศน์ศูนย์พัฒนาเด็กเล็กบ้านบางสน

สถานที่ก่อสร้าง ศูนย์พัฒนาเด็กเล็กบ้านบางสน ม.7 ต.บางสน อ.ปะทิว จ.ชุมพร แบบเลขที่ - รายการเลขที่ -

ฝ่าย/งาน กองช่าง เทศบาลตำบลปะทิว สำนัก/กอง กองช่าง กรม ส่งเสริมการปกครองท้องถิ่น

ประมาณการโดย คณะกรรมการกำหนดราคากลาง คส.ที่ 385/2562 ลว.6 สิงหาคม 2562 เมื่อวันที่ 14 เดือน สิงหาคม พ.ศ. 2562

ที่		จำนวน	หน่วย	ราคาวัสดุสิ่งของ		ค่าแรงงาน		ค่าวัสดุ และแรงงาน	หมายเหตุ
				ราคาต่อหน่วย	จำนวนเงิน	ราคาต่อหน่วย	จำนวนเงิน		
	ยอดยกมา							751,601.64	
	39 ท่อ pvc. 4" ชั้น8.5	8.33	ท่อน	598.13	4,982.42	50.00	416.50	5,398.92	
	40 ข้อต่อ 45 ท่อ pvc.4"	1.00	ตัว	65.42	65.42	-	-	65.42	
	41 ท่อ pvc. 2.5" ชั้น8.5	11.25	ท่อน	266.36	2,996.55	50.00	562.50	3,559.05	
	42 ข้อต่อ 90 ท่อ pvc. 2.5"	30.00	งาน	55.29	1,658.70	-	-	1,658.70	
	43 ข้อต่อ 45 ท่อ pvc. 2.5"	20.00	ตัว	65.42	1,308.40	-	-	1,308.40	
	44 อุปกรณ์ต่อท่อ	1.00	งาน	500.00	500.00	-	-	500.00	
	45 ตู้ควบคุมไฟฟ้าแบบ 4 ช่อง	1.00	ชุด	3,000.00	3,000.00	200.00	200.00	3,200.00	
	46 โคมโรงงาน หลอดT8 2x36W Reflector สีขาว (120cm.)	10.00	ชุด	1,200.00	12,000.00	135.00	1,350.00	13,350.00	
	47 สวิตช์ไฟฟ้า เปิด-ปิด ทางเดียว	5.00	ตัว	70.00	350.00	-	-	350.00	
	48 สายเคเบิล THW สายกลมแกนเดี่ยว ขนาด 1x1.5 ตร.มม.	100.00	ม.	7.66	766.00	14.00	1,400.00	2,166.00	
	49 สายเคเบิล THW สายกลมแกนเดี่ยว ขนาด 1x2.5 ตร.มม.	25.00	ม.	11.30	282.50	14.00	350.00	632.50	
	50 ท่อร้อยสายเคเบิล	125.00	ม.	12.00	1,500.00	20.00	2,500.00	4,000.00	
	รวมงานก่อสร้างอาคารอเนกประสงค์ ขนาด 8.00x20.00 m.							787,790.64	
6	**ปรับปรุงอาคารเรียนหลังใหม่**								
	1 ไม้บังตาไฟเบอร์ซีเมนต์ ขนาด 7.5x300 ซม. หนา 12 มม.	6.82	แผ่น	104.67	713.85	30.00	204.60	918.45	
	2 ไม้ระแนงไฟเบอร์ซีเมนต์ ขนาด 10x300 ซม. หนา 12 มม.	6.82	แผ่น	59.81	407.90	18.00	122.76	530.66	
	3 เหล็กกล่อง ขนาด 25x25x1.2 มม. (ชุบกัลวาไนซ์)	3.91	ท่อน	728.00	2,846.48	-	-	2,846.48	
	4 เหล็กกล่อง ขนาด 25x50x2.0 มม. (ชุบกัลวาไนซ์)	0.98	ท่อน	1,025.00	1,004.50	-	-	1,004.50	
	5 ตะปูเกลียวปลายสว่านมีปีก ยาว 32 มม.	168.00	ตัว	1.11	186.48	-	-	186.48	
	ยอดยกไป							5,486.57	

คณะกรรมการกำหนดราคากลาง
จ่าย
(ลงชื่อ) ประธานกรรมการ
(ปลัดเทศบาลตำบลปะทิว)
(ลงชื่อ) กรรมการ
(ลงชื่อ) กรรมการ
(ลงชื่อ) กรรมการ
(ลงชื่อ) กรรมการ

รายการประมาณการราคาค่า ปรับปรุงภูมิทัศน์ศูนย์พัฒนาเด็กเล็กบ้านบางสน ปร.4 แผ่นที่ 8/9

สถานที่ก่อสร้าง ศูนย์พัฒนาเด็กเล็กบ้านบางสน ม.7 ต.บางสน อ.ปะทิว จ.ชุมพร แบบเลขที่ - รายการเลขที่ -

ฝ่าย/งาน กองช่าง เทศบาลตำบลปะทิว สำนัก/กอง กองช่าง กรม ส่งเสริมการปกครองท้องถิ่น

ประมาณการโดย คณะกรรมการกำหนดราคากลาง คส.ที่ 385/2562 ลว.6 สิงหาคม 2562 เมื่อวันที่ 14 เดือน สิงหาคม พ.ศ. 2562

ที่		จำนวน	หน่วย	ราคาวัสดุสิ่งของ		ค่าแรงงาน		ค่าวัสดุ และแรงงาน	หมายเหตุ
				ราคาต่อหน่วย	จำนวนเงิน	ราคาต่อหน่วย	จำนวนเงิน		
	ยอดยกมา							**5,486.57**	
	6 พุกเหล็ก 1/2"	24.00	ตัว	14.95	358.80	-	-	358.80	
	7 ผนังก่ออิฐบล๊อก	11.10	ตร.ม.	102.48	1,137.57	80.00	888.00	2,025.57	
	8 ฉาบปูนเรียบ	11.10	ตร.ม.	74.58	827.89	82.00	910.20	1,738.09	
	9 ทาสีน้ำอะครีลิคภายนอก	11.10	ตร.ม.	66.30	735.96	34.00	377.40	1,113.36	
	10 รางน้ำหลังคา PVC. กว้าง 5 นิ้ว	65.60	ม.	197.50	12,956.00	25.00	1,640.00	14,596.00	
	รวมงานปรับปรุงอาคารเรียนหลังใหม่							**25,318.39**	
7	**ก่อสร้างเสาธงขนาด 3.000x3.00 ม.**								
	1 ขุดดิน+ถมคืน	4.84	ลบ.ม.	-	-	283.00	1,369.72	1,369.72	
	2 ทรายหยาบรองพื้น	1.04	ลบ.ม.	607.48	631.78	99.00	102.96	734.74	
	3 คอนกรีต 240 Ksc	2.35	ลบ.ม.	2,149.53	5,051.40	391.00	918.85	5,970.25	
	4 เหล็กเส้นกลมผิวเรียบ RB dia6 มม.	0.076	ตัน	21,572.14	1,639.48	4,100.00	311.60	1,951.08	
	5 เหล็กเส้นกลมผิวเรียบ RB dia9 มม.	0.077	ตัน	20,037.77	1,542.91	4,100.00	315.70	1,858.61	
	6 เหล็กเส้นกลมผิว-ข้ออ้อย DB dia12 มม.	0.017	ตัน	20,815.64	353.87	4,100.00	69.70	[illegible]	
	7 ไม้แบบ	3.24	ตร.ม.	431.20	1,397.07	133.00	430.92	1,827.99	
	8 ลวดผูกเหล็ก	4.35	กก.	42.06	182.96	-	-	182.96	
	9 ผนังก่ออิฐมอญครึ่งแผ่น	3.90	ตร.ม.	343.66	1,340.29	89.00	347.10	1,687.39	
	10 ผนังฉาบปูนเรียบ	2.90	ตร.ม.	74.58	216.30	95.00	275.50	491.80	
	11 งานบุผนังกระเบื้องแกรนิตโต้ชนิดผิวด้านขนาด 24"x 24"	2.90	ตร.ม.	661.20	1,917.48	265.00	768.50	2,685.98	
	12 งานปูพื้นกระเบื้งแกรนิตโต้ชนิดผิวด้านขนาด 24"x 24"	8.00	ตร.ม.	661.20	5,289.60	222.00	1,776.00	7,065.60	
	ยอดยกไป							**26,249.67**	

คณะกรรมการกำหนดราคากลาง
จำเอก
(เชิง) ...เกรียง... ประธานกรรมการ
ปลัดเทศบาลตำบลปะทิว
(ลงชื่อ) ..... กรรมการ
(.....)
(ลงชื่อ) ..... กรรมการ
(.....)
(ลงชื่อ) ..... กรรมการ
(.....)
(ลงชื่อ) ..... กรรมการ
(.....)

รายการประมาณการราคาค่า ปรับปรุงภูมิทัศน์ศูนย์พัฒนาเด็กเล็กบ้านบางสน

สถานที่ก่อสร้าง ศูนย์พัฒนาเด็กเล็กบ้านบางสน ม.7 ต.บางสน อ.ปะทิว จ.ชุมพร แบบเลขที่ - รายการเลขที่ -

ฝ่าย/งาน กองช่าง เทศบาลตำบลปะทิว สำนัก/กอง กองช่าง กรม ส่งเสริมการปกครองท้องถิ่น

ประมาณการโดย คณะกรรมการกำหนดราคากลาง คส.ที่ 385/2562 ลว.6 สิงหาคม 2562 เมื่อวันที่ 14 เดือน สิงหาคม พ.ศ. 2562

ที่		จำนวน	หน่วย	ราคาวัสดุสิ่งของ		ค่าแรงงาน		ค่าวัสดุ และแรงงาน	หมายเหตุ
				ราคาต่อหน่วย	จำนวนเงิน	ราคาต่อหน่วย	จำนวนเงิน		
	ยอดยกมา							**26,249.67**	
	13 ท่อเหล็กอาบสังกะสี (BS-M) Ø 1.0" หนา 3.2 mm.	0.42	ท่อน	511.22	214.71	-	-	214.71	
	14 ท่อเหล็กอาบสังกะสี (BS-M) Ø 1.5" หนา 3.2 mm.	0.25	ท่อน	728.00	182.00	-	-	182.00	
	15 ท่อเหล็กอาบสังกะสี (BS-M) Ø 2.5" หนา 3.6 mm.	0.33	ท่อน	1,263.55	416.97	-	-	416.97	
	16 ท่อเหล็กอาบสังกะสี (BS-M) Ø 4" หนา 4.5 mm.	0.78	ท่อน	2,395.32	1,868.35	-	-	1,868.35	
	17 ข้อลด Ø 2.5"-1.5"	1.00	ตัว	105.60	105.60	-	-	105.60	
	18 ข้อลด Ø 4"-2.5"	1.00	ตัว	271.00	271.00	-	-	271.00	
	19 หัวบัวอลูมเนียมกลึง สำหรับท่อ Ø 1"	6.00	อัน	84.00	504.00	-	-	504.00	
	20 หัวบัวอลูมเนียมกลึง สำหรับท่อ Ø 4"	2.00	ชุด	300.00	600.00	-	-	600.00	
	21 ทาสีน้ำมัน	2.69	ตร.ม.	66.39	178.33	35.00	94.01	272.34	
	รวมงานก่อสร้างเสาธงขนาด 3.000x3.00 ม.							**30,684.65**	

จ่าเอก คณะกรรมการกำหนดราคากลาง

(ชื่อ).....ประธานกรรมการ

(นายสุรชัย ปลัดเทศบาลตำบลปะทิว)

(ลงชื่อ).....กรรมการ

(.....)

(ลงชื่อ).....กรรมการ

(.....)

(ลงชื่อ).....กรรมการ

(.....)

(ลงชื่อ).....กรรมการ

(.....)

แบบ ปร.5

สรุปผลการประมาณราคาค่าก่อสร้าง

ส่วนราชการ กองช่าง เทศบาลตำบลปะทิว

ประเภท งานอาคาร

เจ้าของงาน สำนักปลัด เทศบาลตำบลปะทิว

สถานที่ก่อสร้าง ศูนย์พัฒนาเด็กเล็กบ้านบางสน ม.7 ต.บางสน อ.ปะทิว จ.ชุมพร

หน่วยงานออกแบบและรายการ กองช่าง เทศบาลตำบลปะทิว

แบบเลขที่ เทศบาลตำบลปะทิวกำหนด

ประมาณราคาตามแบบ ปร.4 9 แผ่น

ประมาณราคาเมื่อวันที่ 14 เดือน สิงหาคม พ.ศ. 2562

ลำดับที่	รายการ	ค่าวัสดุและค่าแรงงาน	FACTOR F	ค่าก่อสร้างทั้งหมด	หมายเหตุ
1	**ประเภทงานอาคาร**	1,194,560.89	1.3047	1,558,543.60	
	เงื่อนไข				
	เงินล่วงหน้าจ่าย 0 %				
	เงินประกันผลงานหัก 0 %				
	อัตราดอกเบี้ยเงินกู้ 6 %				
	ภาษีมูลค่าเพิ่ม 7 %				
สรุป	รวมค่าก่อสร้างเป็นเงินทั้งสิ้น			1,558,543.60	
	คิดเป็นเงินงบประมาณเพียง			1,558,500.00	
	(ตัวอักษร) หนึ่งล้านห้าแสนห้าหมื่นแปดพันห้าร้อยบาทถ้วน				

1.ก่อสร้างทางเดินเชื่อมอาคารพร้อมหลังคาคลุม ขนาดพื้นที่ 1.50.x14.00 ม. จำนวน 1 จุด

2.ปรับปรุงต่อเติมหลังคาอาคารครัว+ห้องน้ำ ขนาดพื้นที่ 1.50.x14.00 ม. จำนวน 1จุด

3.ก่อสร้างรางระบายน้ำ คสล. 0.20x0.20 ม..ยาว 120 ม.

4.ก่อสร้างลานคอนกรีต

5.ก่อสร้างอาคารอเนกประสงค์ ขนาด 8.00x20.00 m.จำนวน 1 หลัง

6.ปรับปรุงอาคารเรียนหลังใหม่

7.ก่อสร้างเสาธง ขนาด 3.00x3.00 ม.

คณะกรรมการกำหนดราคากลาง ตามคำสั่งเทศบาลตำบลปะทิว ที่ 385/2562 ลงวันที่ 6 สิงหาคม 2562

มีมติเห็นชอบราคากลาง เมื่อวันที่ 14 สิงหาคม 2562

จ่าเอก.....ประธานกรรมการ ฯ

(.เกรียงไกร เปลี่ยนสีนวล)

จ่าเอก.....กรรมการ ฯ

(ภาสกร ปานอุดม)

.....กรรมการ ฯ

(นายพรชัย นุ้ยมาก)

.....กรรมการ ฯ/เลขานุการ

(นายอรรถสิทธิ์ เอกวรรณัง)